

edium Pov

Attention

Please read this manual carefully and make sure you understand its contents before using the laser head.

Please keep this manual for future operation and maintenance.

Do not touch the las o¤ead h an¦

Product Medium Power Welding Head
Model ND26

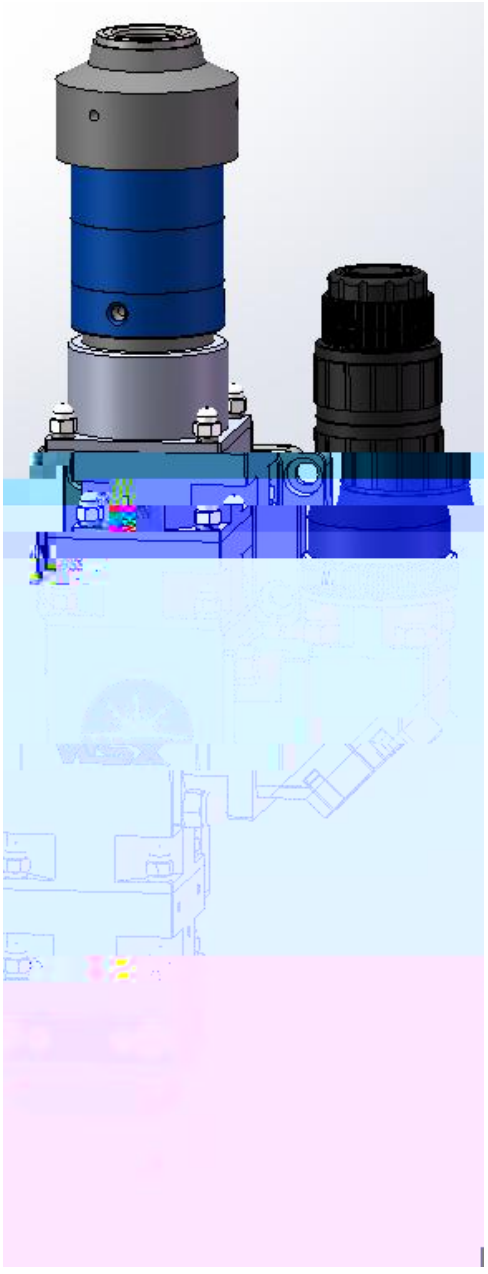

:

- This welding head has a strong advantage
in medium-thin material welding and small
or medium size material welding.
It is an economical and efficient welding head.
- Full-sealed internal structure protects
optical part from pollution by dust.
- Air curtain parts prevent welding slag from entering
head inside.
- The focusing adopts the cam structure, which is accurate
and conm h ˧ i ˇ r by _ h p g protF su.
-n " t
is ˧ φ Yfelr D

Contents

Produ ripti é é é é é é é é é é é é é é é é é 1
1Produc cture é é é é é é é é é é é é é é é é é é
2Main Fun on é é é é é é é é é é é é é é é é é é
1.2.1 Components é é é é é é é é é é é é é é é é é é é 2
1.2.2 Design & Function é é é é é é é é é é é é é é é é é é 2
1.2.3 Auxiliary Medium é é é é é é é é é é é é é é é é é é 3
2. Technical Specification é é é é é é é é é é é é é é é é é é é 3
3. Installation & Connection é é é é é é é é é é é é é é é é é é 4
3.1 Safety Instructions é 4
3.2 Unpacking Check é 5
3.3 Preparation for Installation é é é é é é é é é é é é é é é é é 5
3.4 Connect with Fiber é 6
3.5 Installation & Outside Drawing é é é é é é é é é é é é é é é é 7
3.6 Water & Gas Connection é é é é é é é é é é é é é é é é é é 8
3.7 CCD Connection é 9
4. De é 10
4.1 î

87B

1. Product Description

1.1Structure Diagram

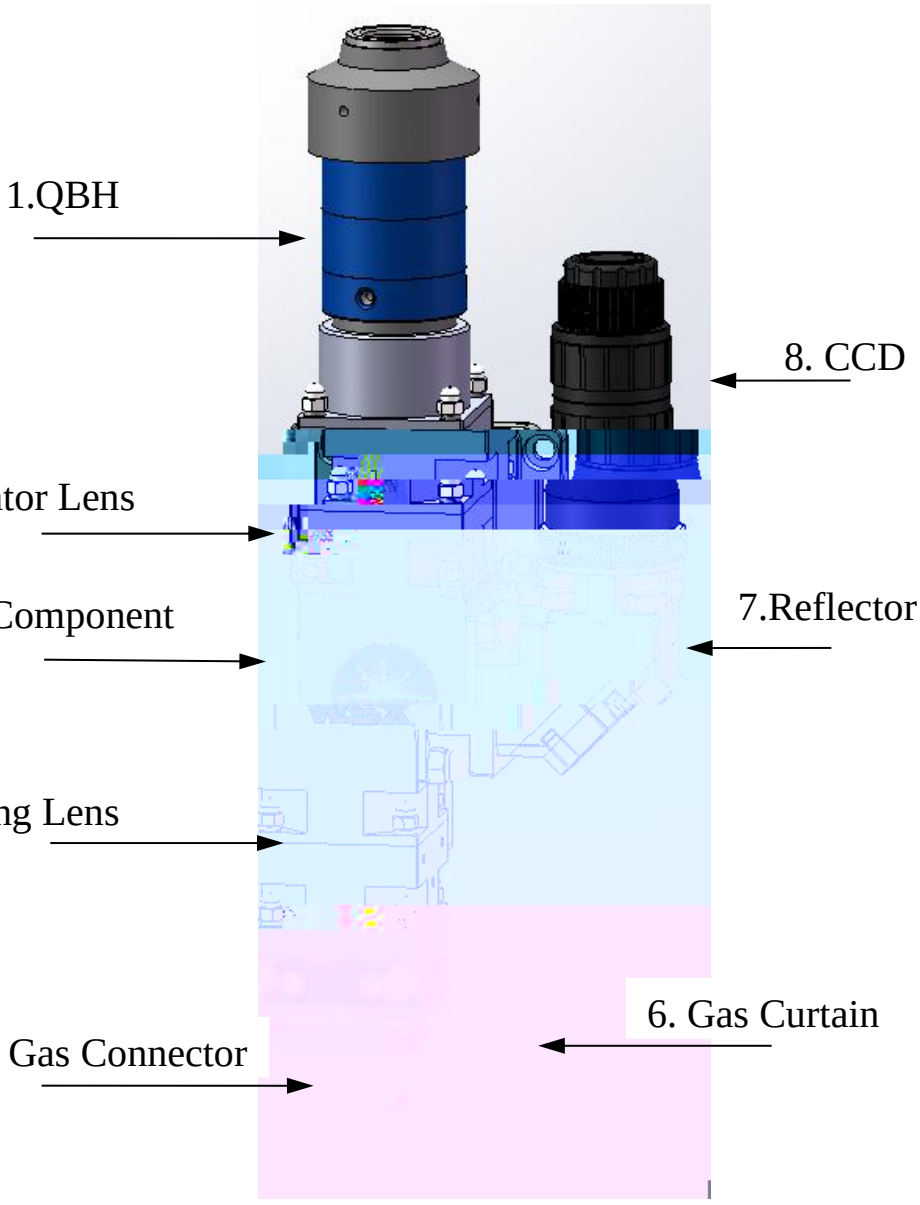

1.2

3. Installation & Connection

3.1 Safety Instructions

Any maintenance or fault survey should be conducted by professional trained personnel who must have got safety training and be aware of the possible danger and safety measure. Users should learn the related safety knowledge and prepare necessary safety devices before using

Caution - High Pressure !
The gas pressure inside some laser head component can reach to 2.5MPa.

Caution - High Voltage !
Keep the power off during the maintenance and repair.

Caution - Pinching Hand
During maintenance and repair, do not put hands or any other body parts under the laser head or forward direction of the moving axis!

Caution - Laser
Keep the power off during the maintenance and repair. The laser machine will generate level 4 laser while working.

Keep the eyes or skins from being directly shot or scattered by laser.
Do not look directly into the laser beam even if wearing eye protecting equipment.
Please wear the goggles which meet the standard of DIN EN 207 & BGV B2.

Caution - High Cleanliness Optical Lens
Do not touch the high cleanliness area of optical lens inside the laser head with bare hands. Dust or dirt attached on the lens may cause scorch damage.
It is allowed to touch the nonsensitive area of lens only if wearing protective gloves.



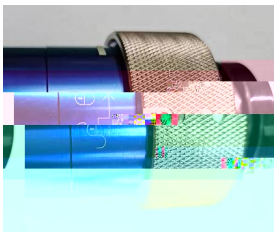

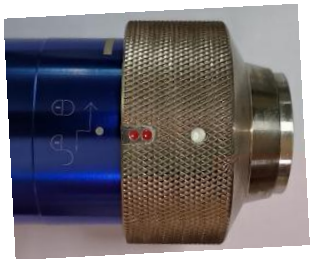

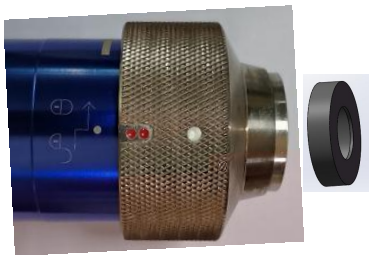

5. Installation and outside

pol

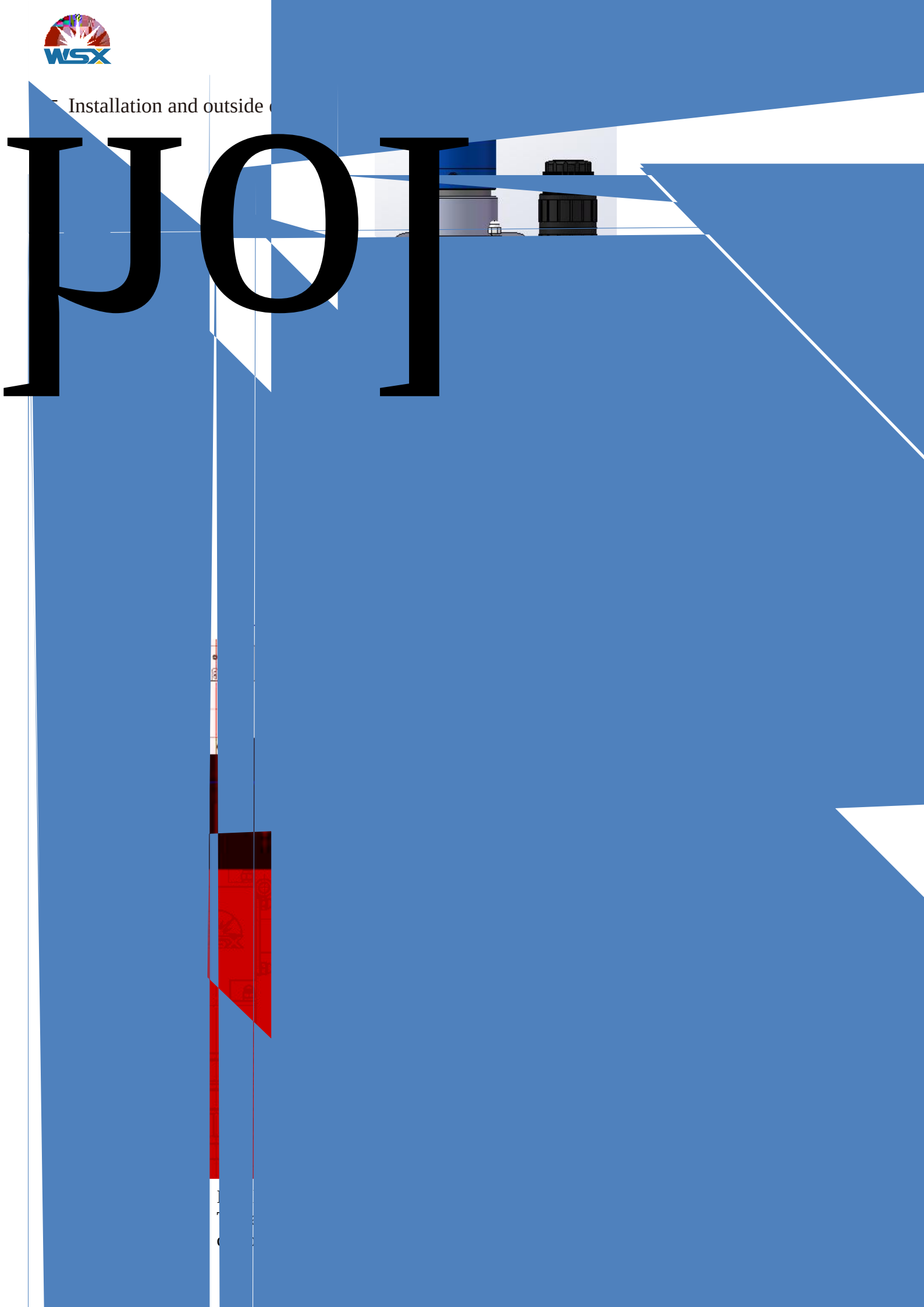

3.6 Connection of water and gas

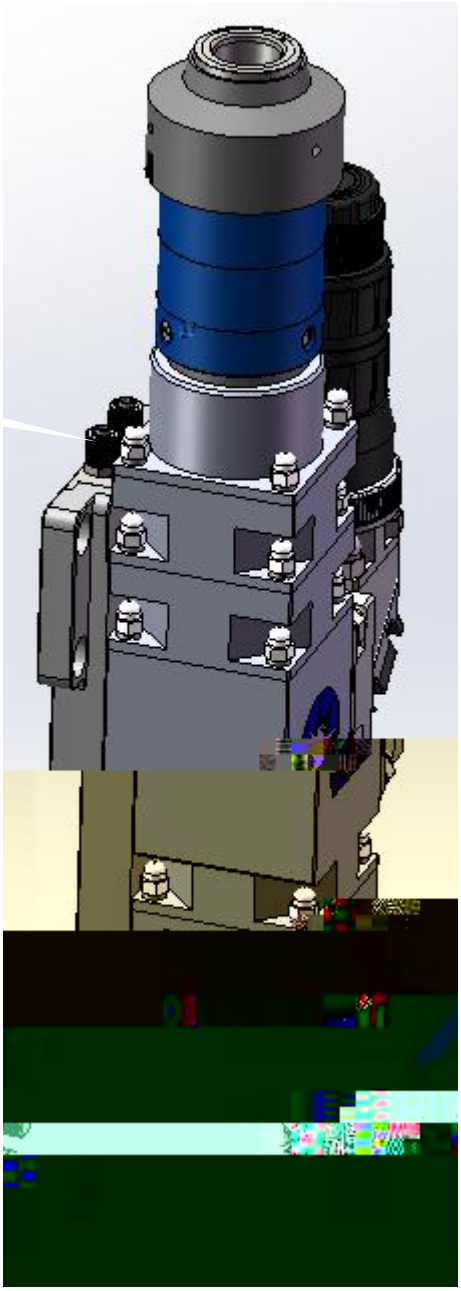

3.7 CCD


CCD组件


保护帽

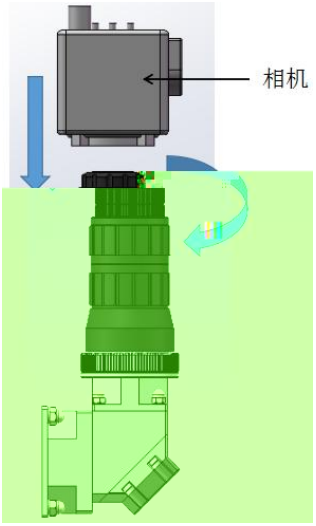
相机

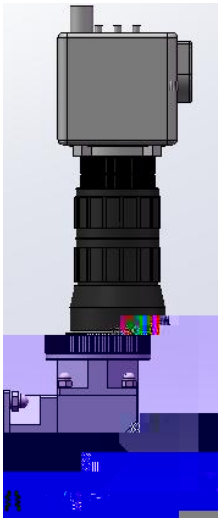

5. M

ny la

sscin

viron

pare

In case us ... eet a

protective film ... e

time of laser p ... xposed ... g in

head.

If any safet ... ote ... device h ... n r ...

equipment b ... d c ... d whe ... n well.

Mainte ... d ... 3/10 and Fil ... onn

1

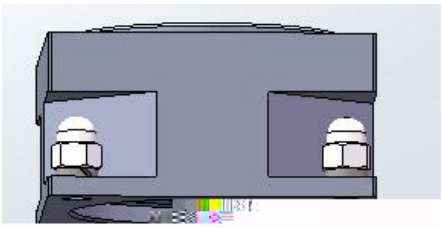

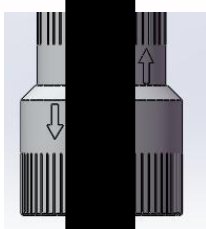

5.3 Maintenance of Focusing Component

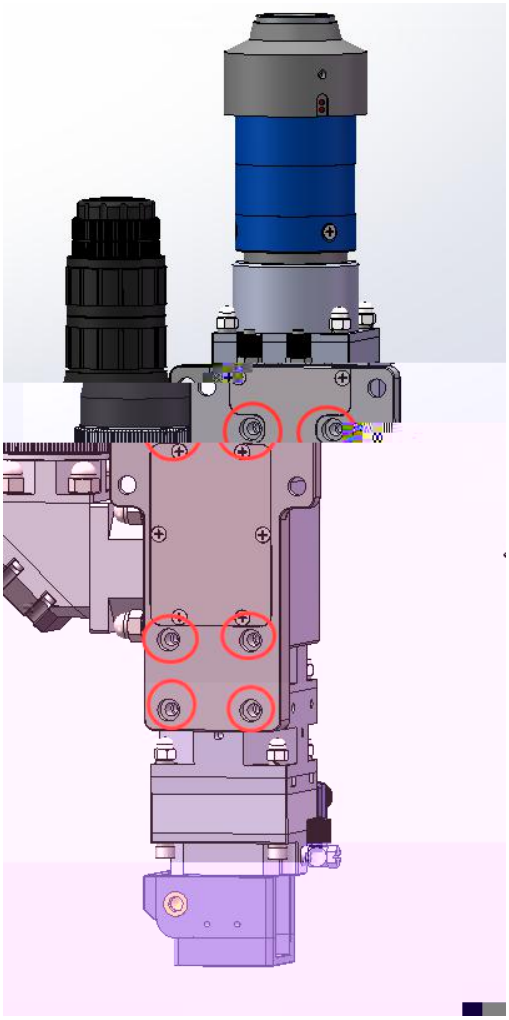

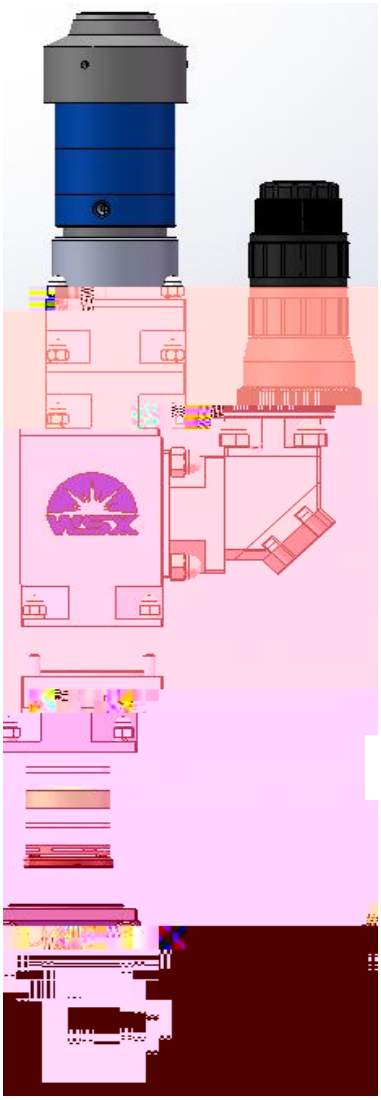

5.4 Maintenance of reflective components

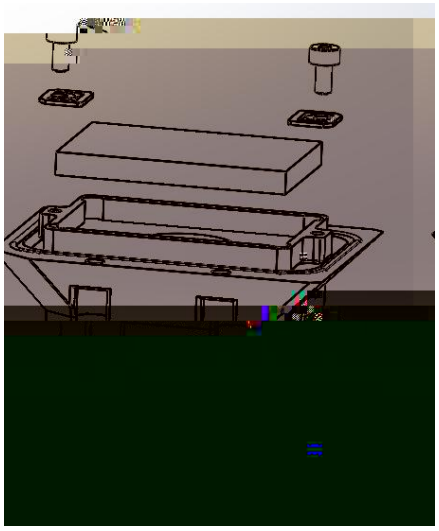

2

1

5.5 Reflective lens angle adjustment

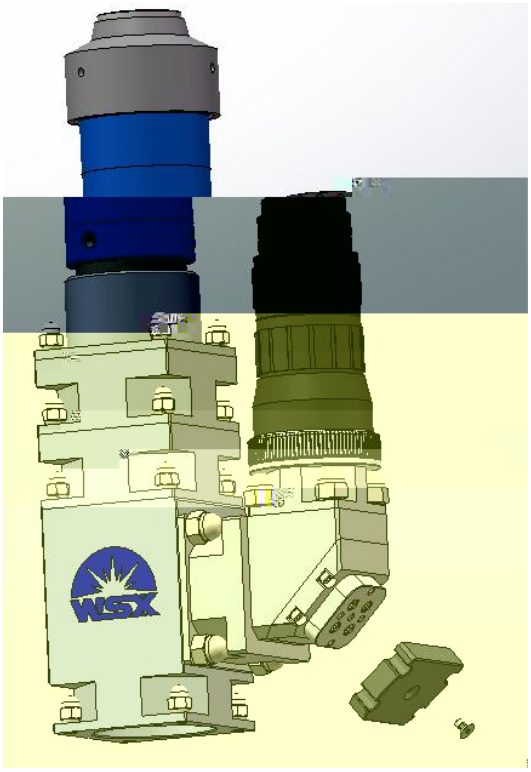

5.6 Maintenance of the beam splitter

Component
2

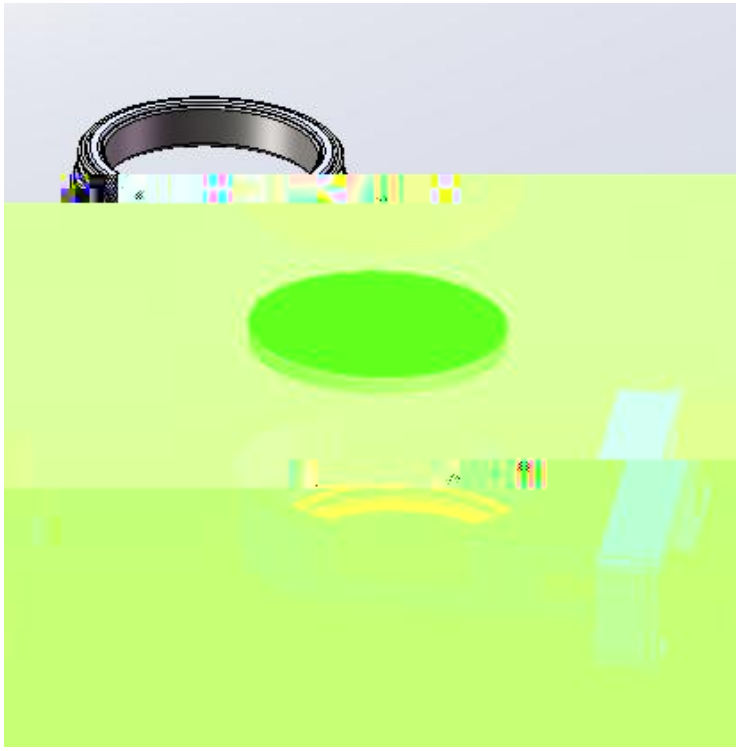

Cleaning and installation of protective window

1. Use a dust-free clean rod dipped in isopropyl alcohol solvent to clean the lens;
2. Use a hand bellows to draw clean air and blow the attached granules or other foreign matters off the lens;
3. Repeat the above steps several times, until the lens is clean;
4. If the protective window can not be cleaned or it is damaged, user m Ǫr

Welding Head User Manual
ND26

