ND61B

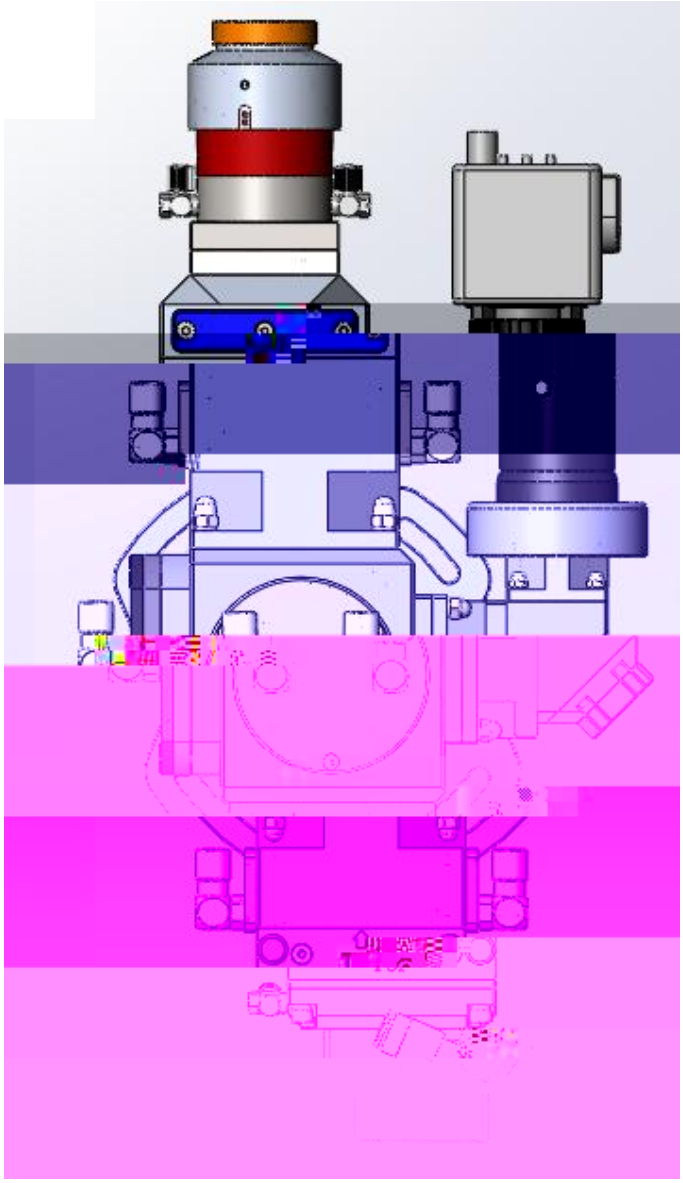

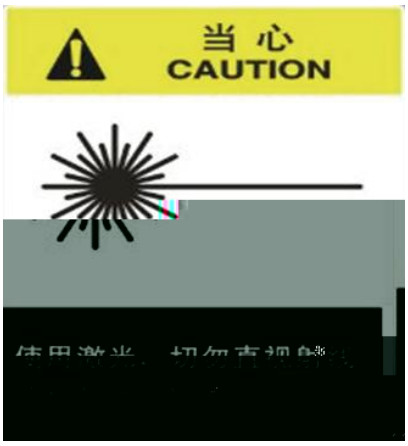
当心
CAUTION


危險
危險注意

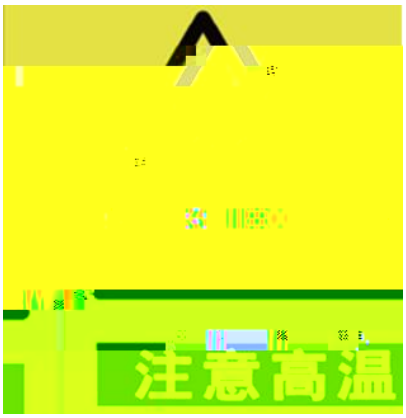
注意高温


禁止撞击

őŇĹĴŅ

Ľ

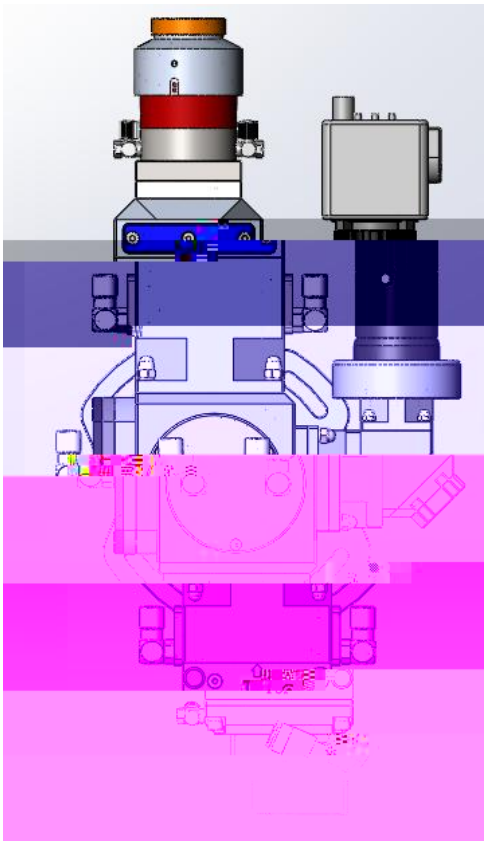

ŔŅŋ

Ì

Ĵ1

Ĵ1Ĵ

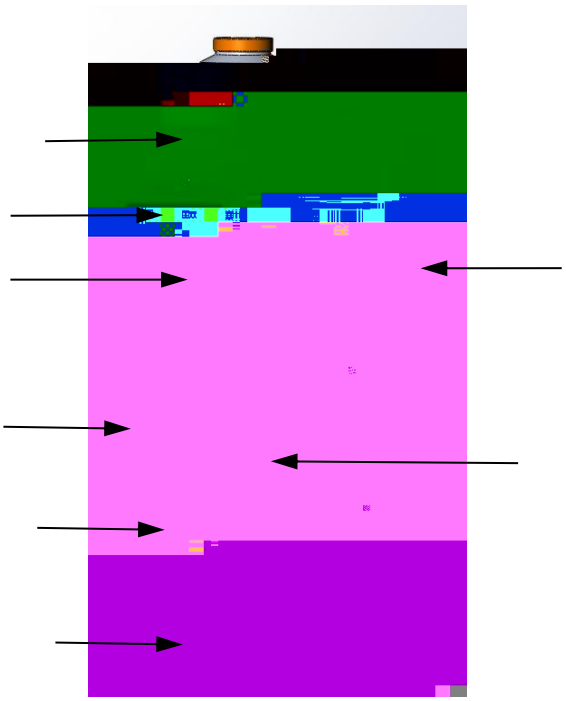

Ĵıĵ

Ĵıĵıĵ

Ṛ́Ṇ̣Ṗq‡0,

ı Ã

6
ı ṇ̣ṇŇ Ĺ ṇ ű Ò Ẹ̄ À ص א p

Ĵ Ṇ̃ Ḥ ^ À Ò À . ^ Ŕ ∽ ھ

ε μ

Ĵ Ṇ̃ Ḥ ^ À Ò À . ^ Ŕ ∽ ھ

ε μ

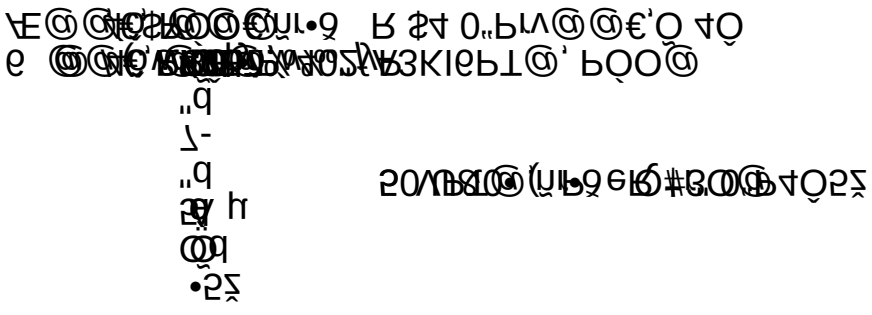



Ĵıĵıĸ

ŌŖŒ ĻкÍĶİĴĽĵijĴijį ņůŤŶŶ ĵıķıĶ

ĵ

ĶıĴ

Ķıĵ

Ĵı

ĵı

Ķıķ ŔŅŋ

Ĵı

ĵı ŔŅŋ

Ķı m “ ʊ





Ķıĺ ņņŇ

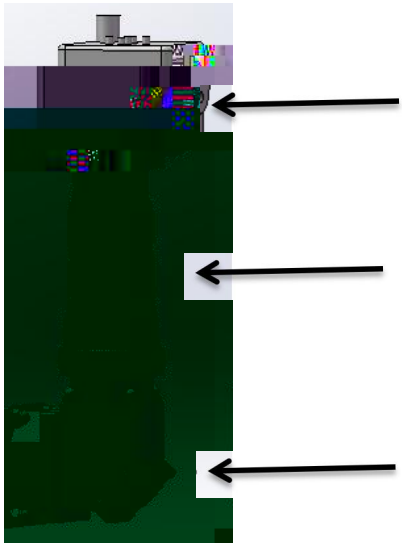

CCD组件

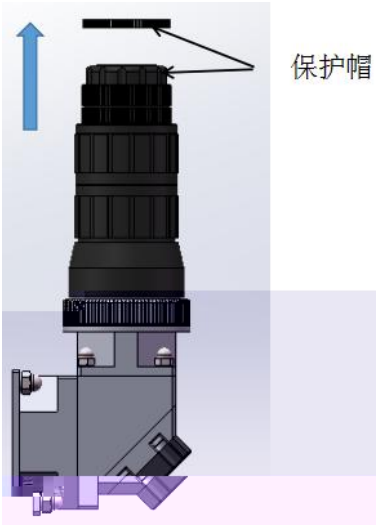

图一



图二

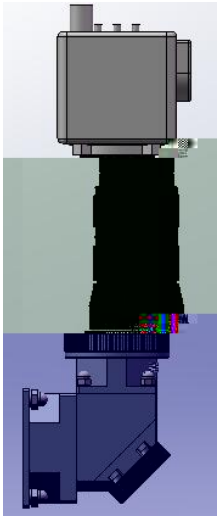

图三

ķı

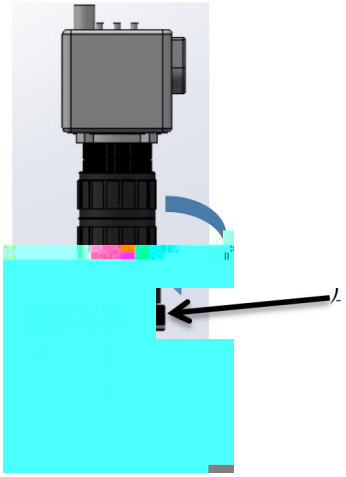

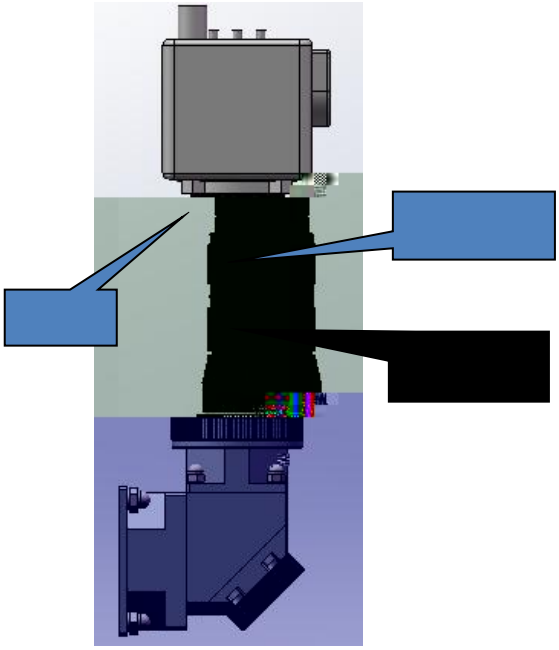

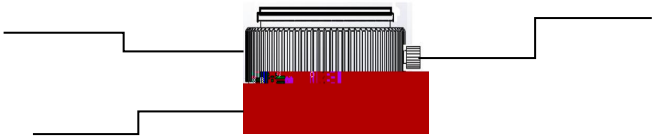



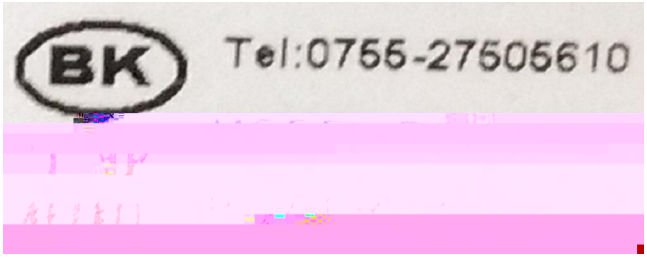

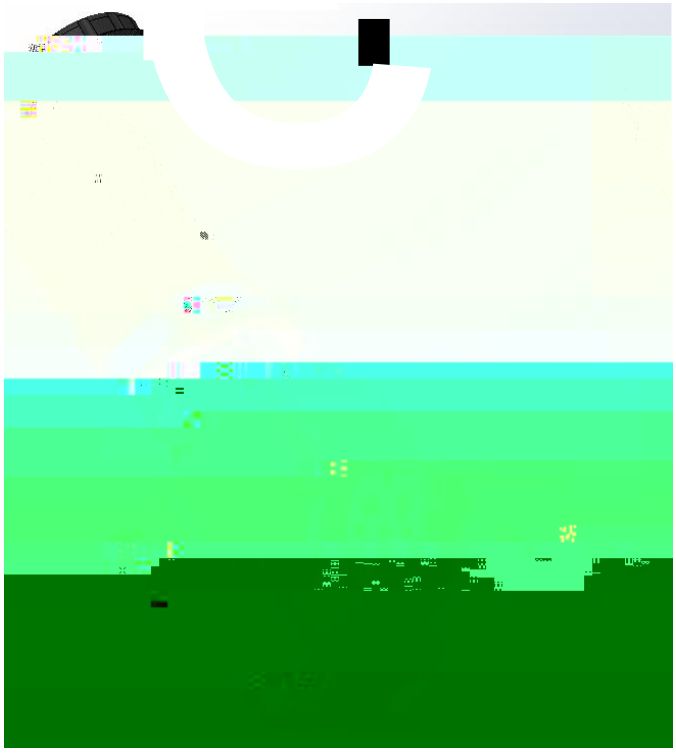

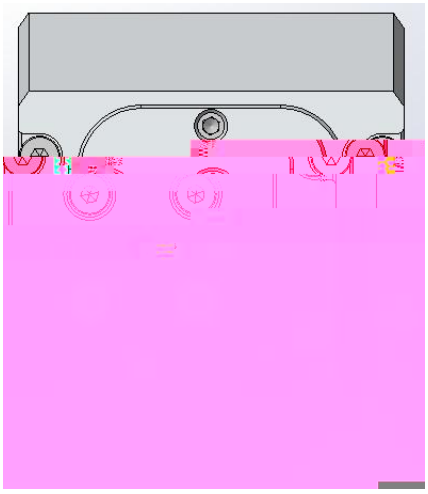

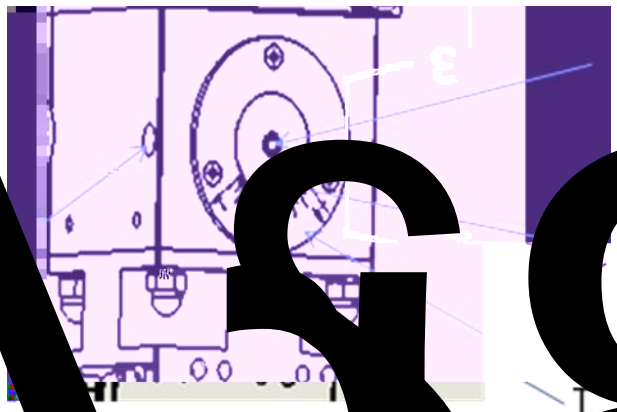

A8

Kl


5.1 QBH与光纤接头的保养和维护
1. QBH与光纤接头连接处用不干胶纸包覆，避免灰尘进入间隙，导致保养难度
2. 光纤接头冷却水管连接好，不要漏水，如QBH意外进水，请立即停止使用，
回我司处理。
5.2 扩束组件的保养和维护
相对位置顺序，方便保养后装回的正

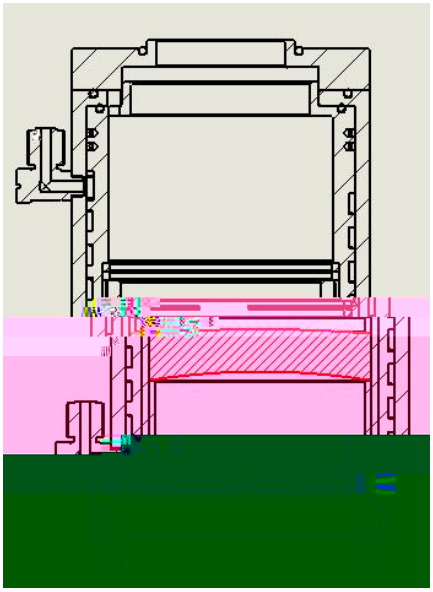

※清洁保护镜片



1.用无尘塑清洁棒取最弄酶溶剂用，清洁镜片，然后用皮老虎（如图：）吸取干净空气吹掉附着的粒子等异物；

2.重复多次、直至到镜片干净；

3.准直镜片为复合双片组合，请注意方向；

4.如果保护镜片已经不可能清洁干净，或是受损，则必须更换新镜片。

кıĶ

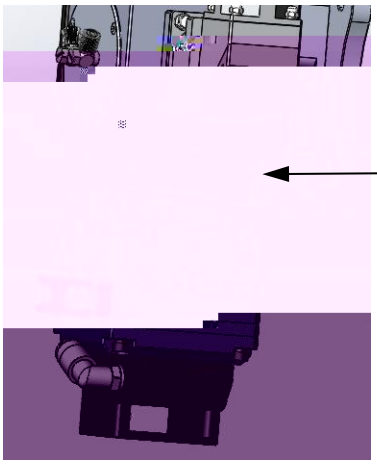

“ ”

1, 2,

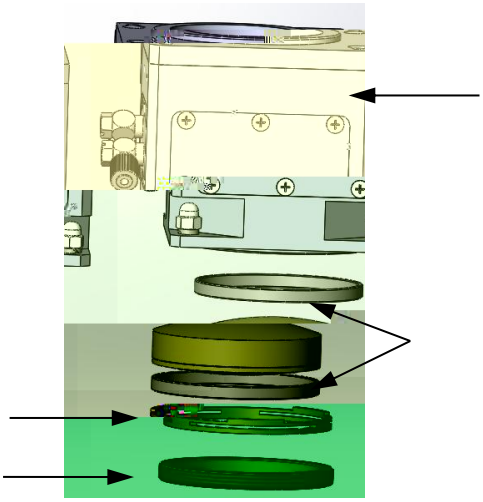

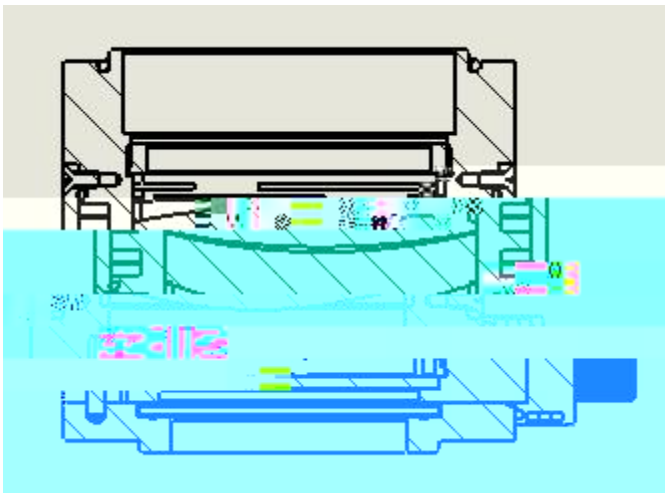

kıķ

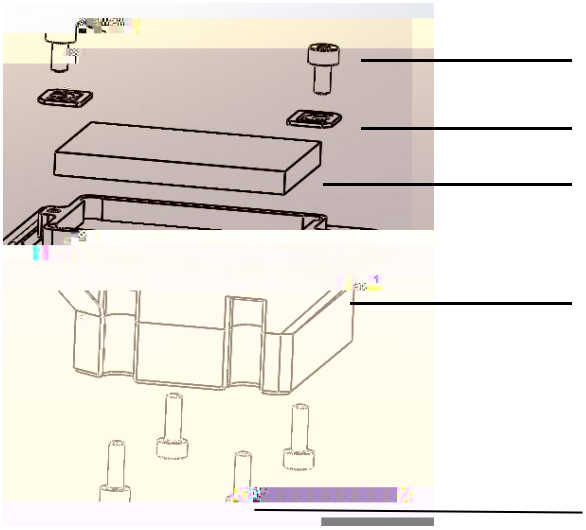

kık

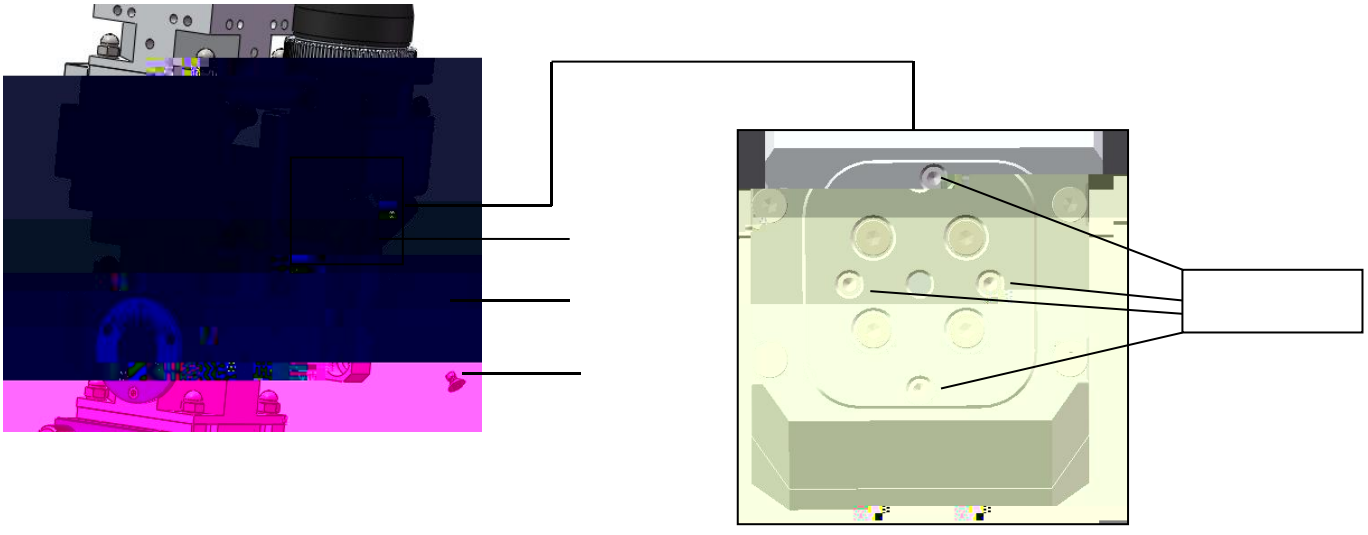

KIĹ


2
3
1, 分光
；2,分光镜； 3, 分光镜座； 4,内六角圆柱头螺丝；
6, 水管弯接头 7，十字平头
装饰盖
将上垫圈拿升，从下垫圈取下镜片，即可
装分光
组件，即
成镜片更换或保养
镜片的反射角度，注意
紧分光镜片时，用力
4, 将托出的镜片组件放于桌面或平
对镜片进行更换或保养；
5, 镜片保养或更换完成后，按上述拆卸方法逆向
工作。通过调整四个机米螺丝高低来调节分
需适度，以防损伤镜片。

※清洁保护镜片

1.用无尘清洁棒蘸取[illegible]剂，清洁镜片，然后用皮老虎吸取干净空气吹[illegible]着的粒子等异物；

[illegible]

3.如果保护镜片已经不可能清洁干净，或是受损，则必须更换新镜片。

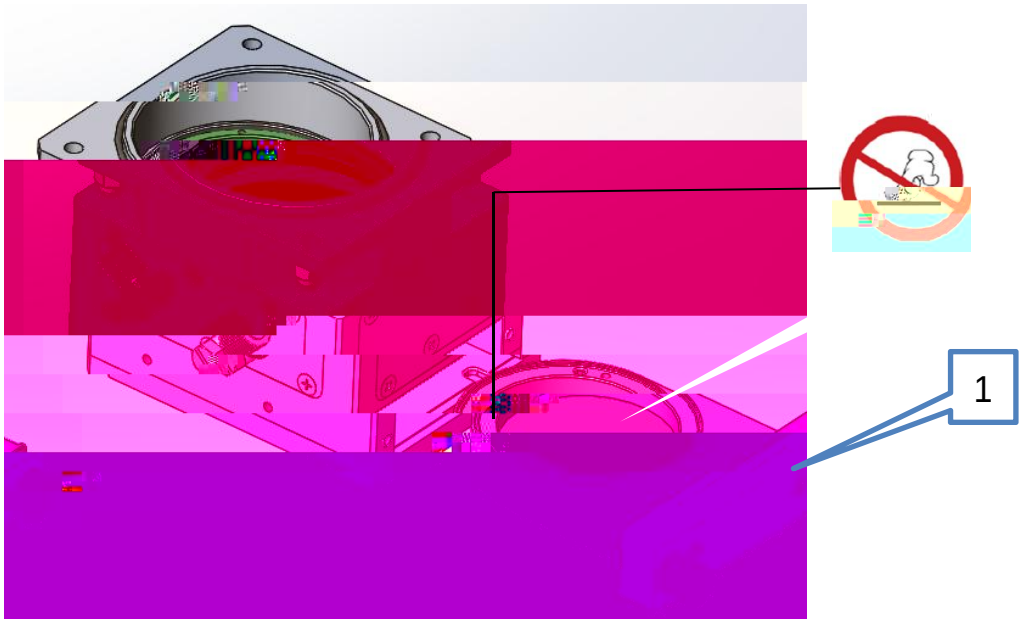

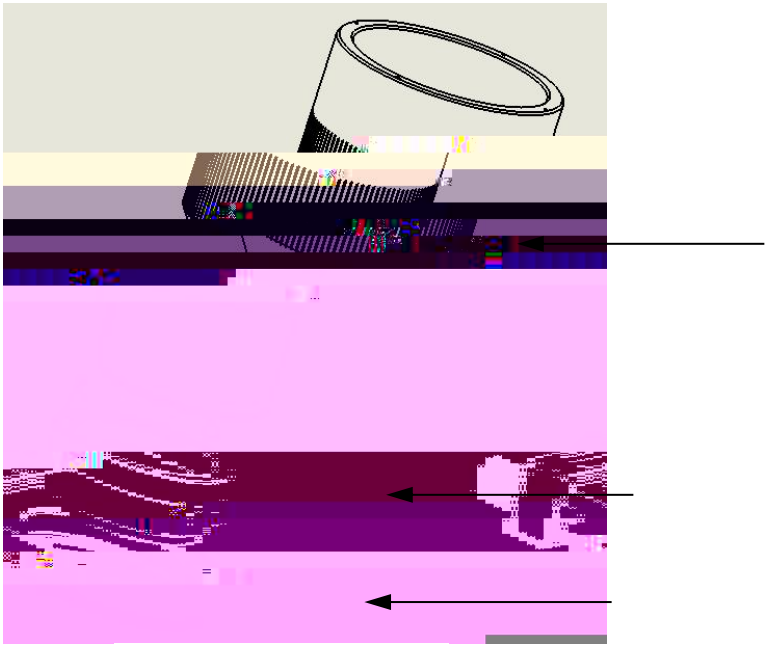

※清洁保护镜片



1.用无尘塑清洁棒取最弄酶溶剂用，清洁镜片，然后用皮老虎（如图：）吸取干净空气吹掉附着的粒子等异物；

2.重复多次、直至到镜片干净；

3.准直镜片为复合双片组合，请注意方向；

4.如果保护镜片已经不可能清洁干净，或是受损，则必须更换新镜片。