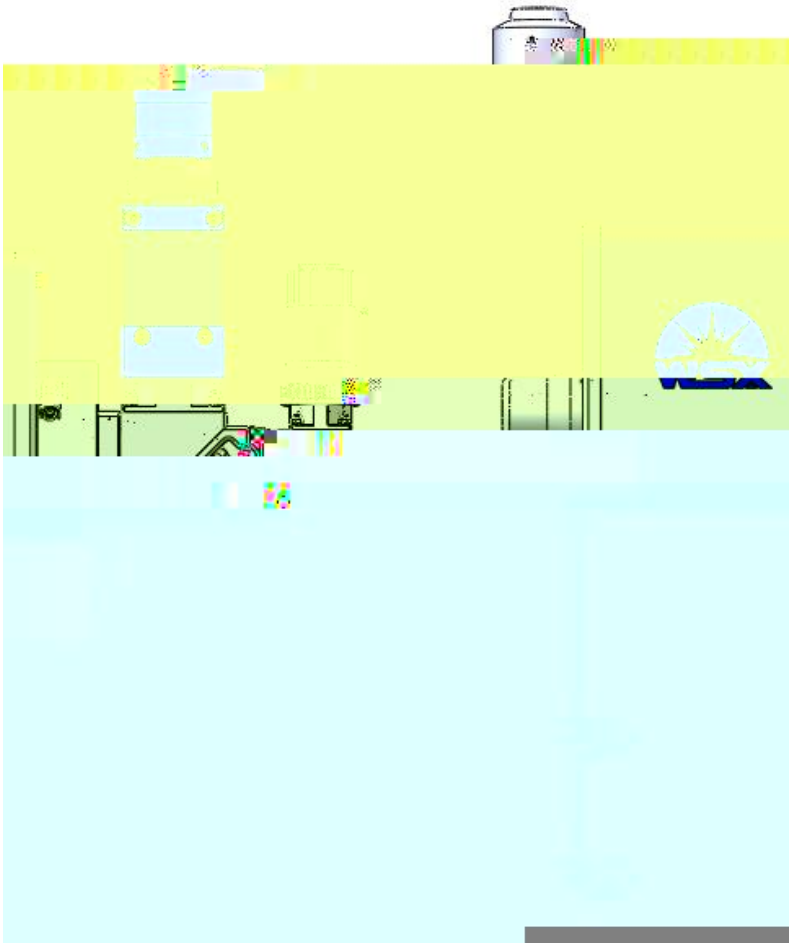

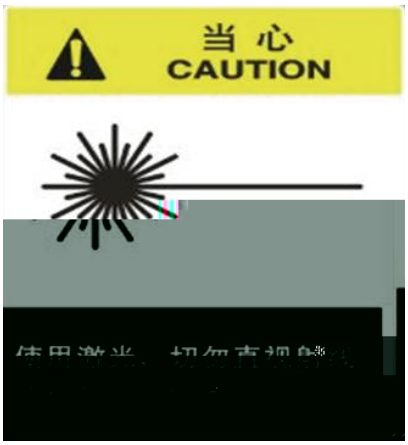
当心
CAUTION


危險
危險注意
禁止碰觸

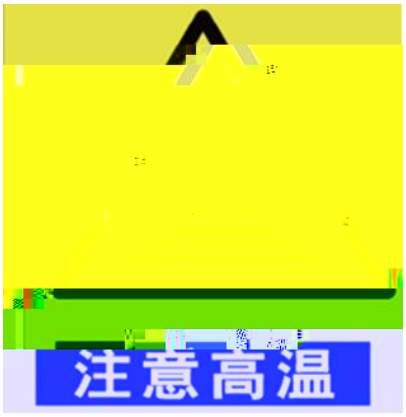
注意高温


禁止撞击

1.1

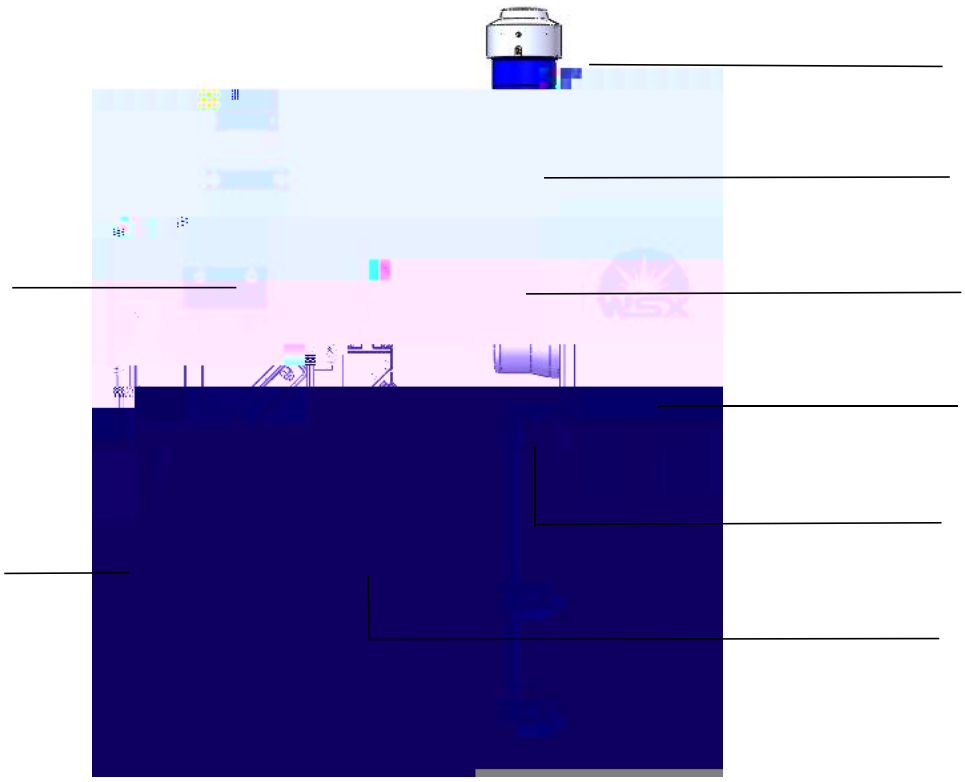

| | |
|---|---|
| | |
| | |
| | |
| | |
| | |
| | |
| | |
| | |
| | |

| | | | |
|---|---|---|---|
| | | | |
| | | mm | |
| | | (mm) | |
| | | W | |
| | | | |
| | | | |
| | | (mm | |

I DIN ᴀ ᴍ ᴢ o ű Ò À m "

3.2

1.
2.

3.
4.

1.

2. 2mm

3.3



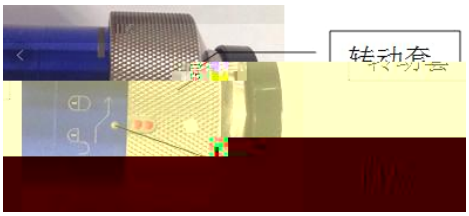
转动套

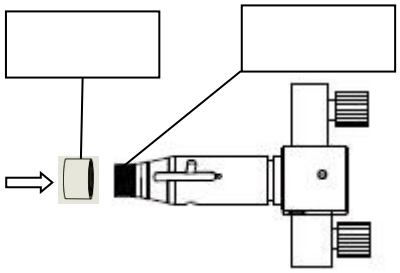

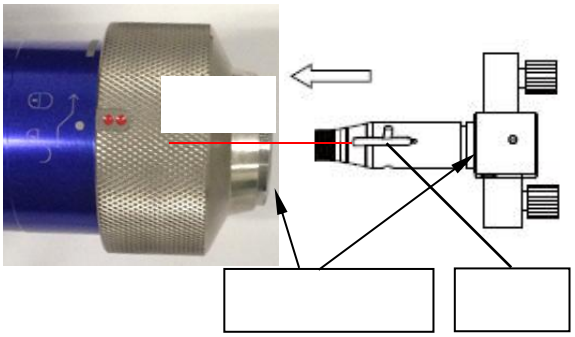

3.5

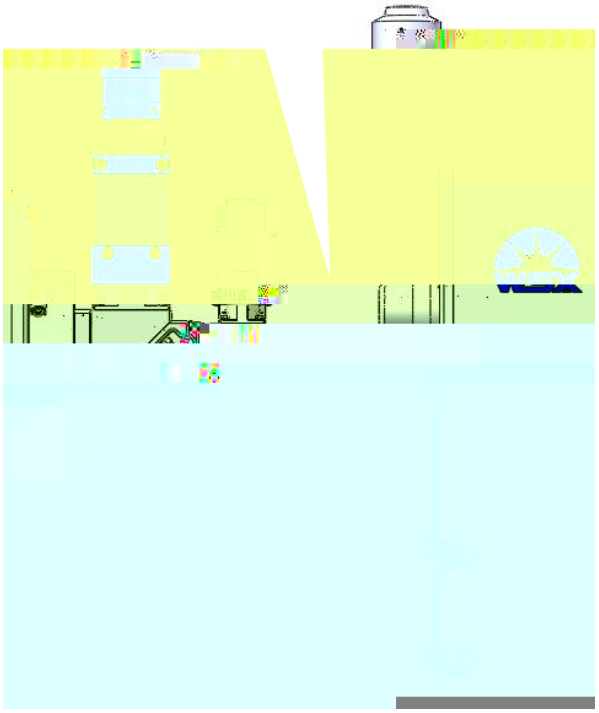

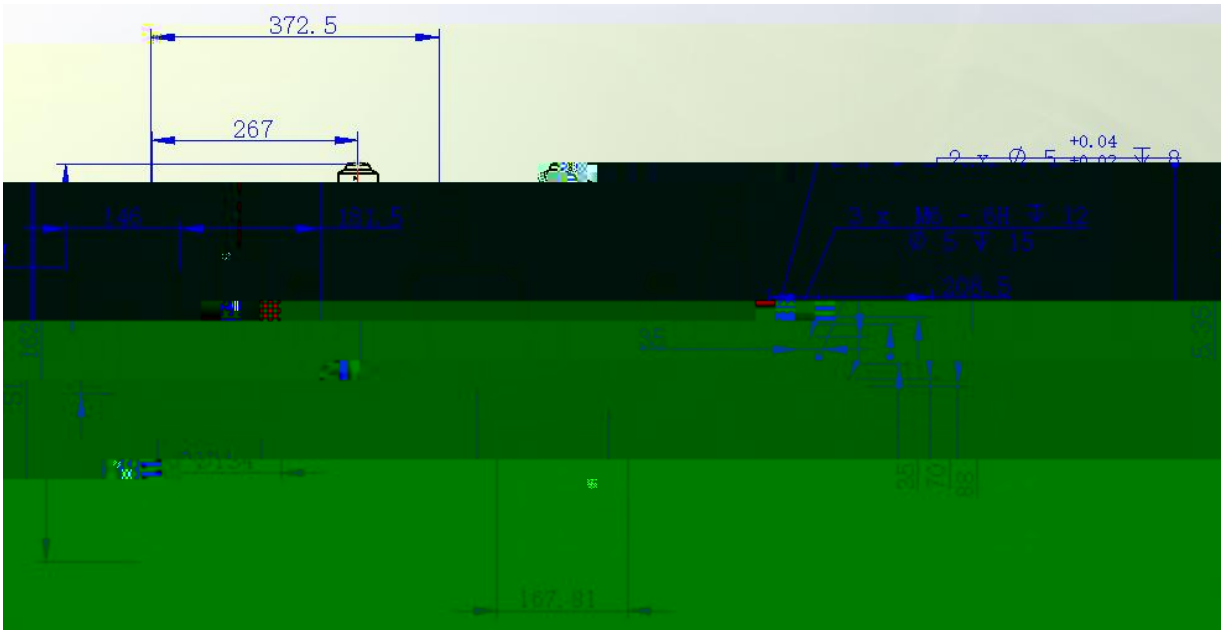

3.6

**&**

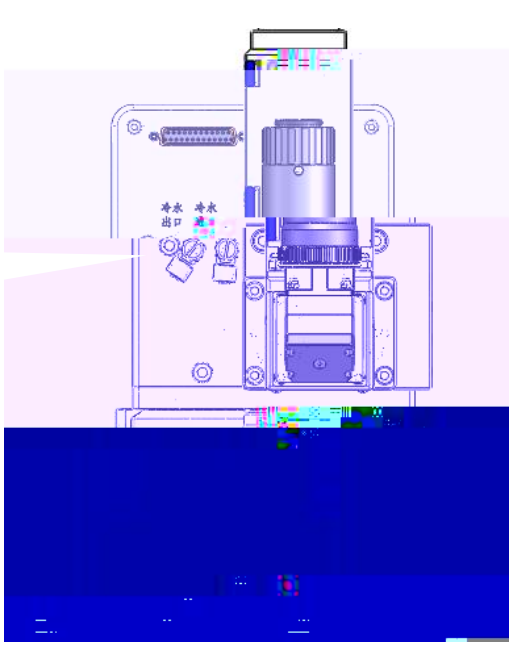

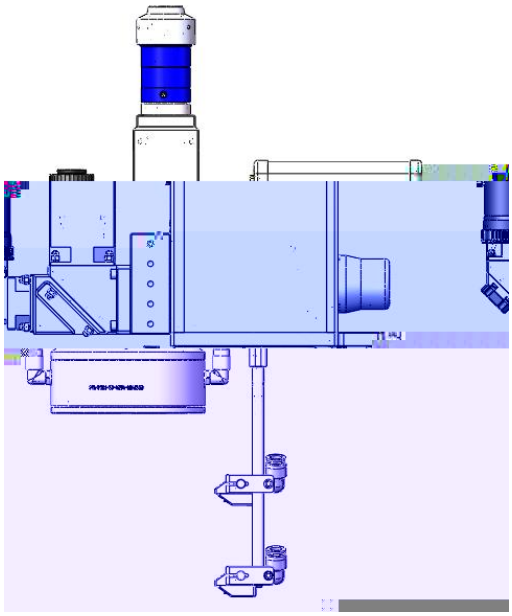

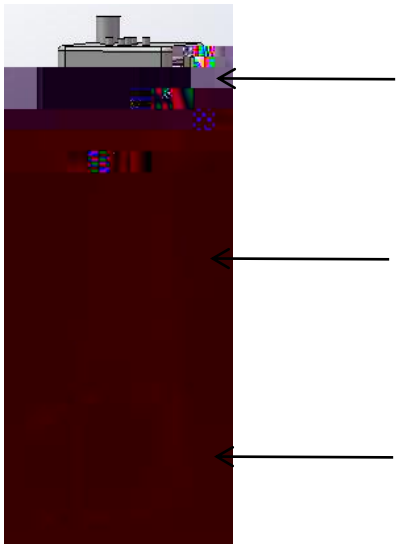

CCD组件

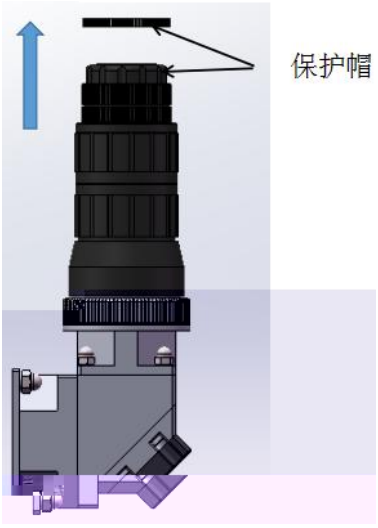


图一

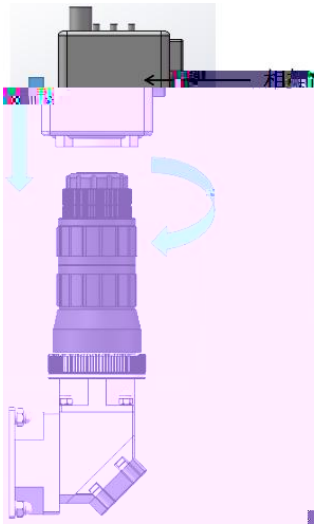

图二

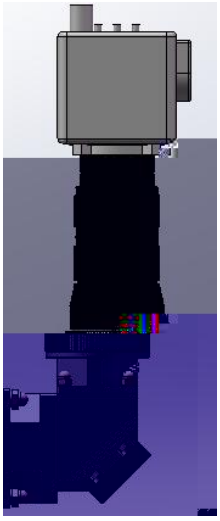

图三

4.

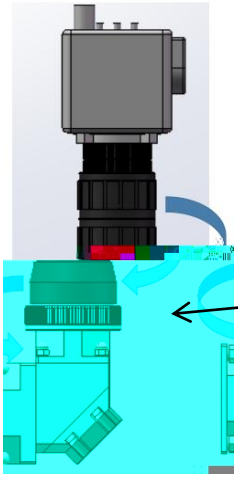

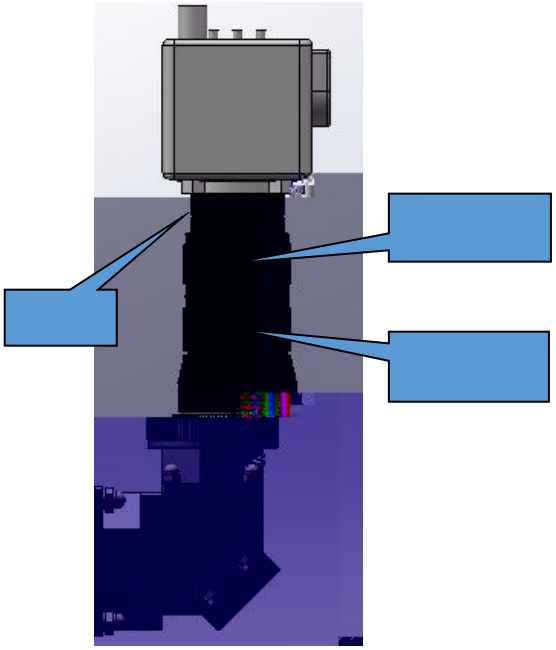



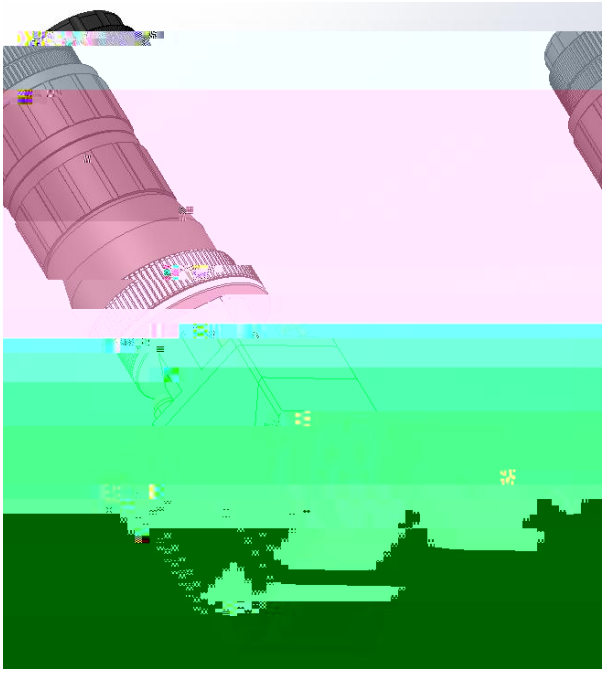

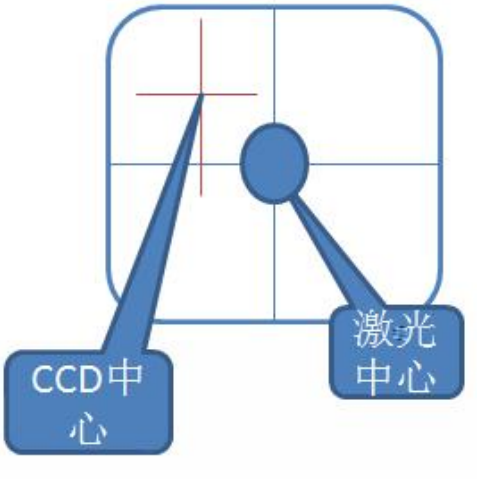
CCD中心
激光中心

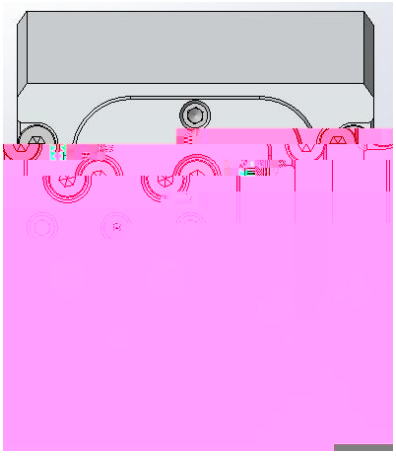

5.

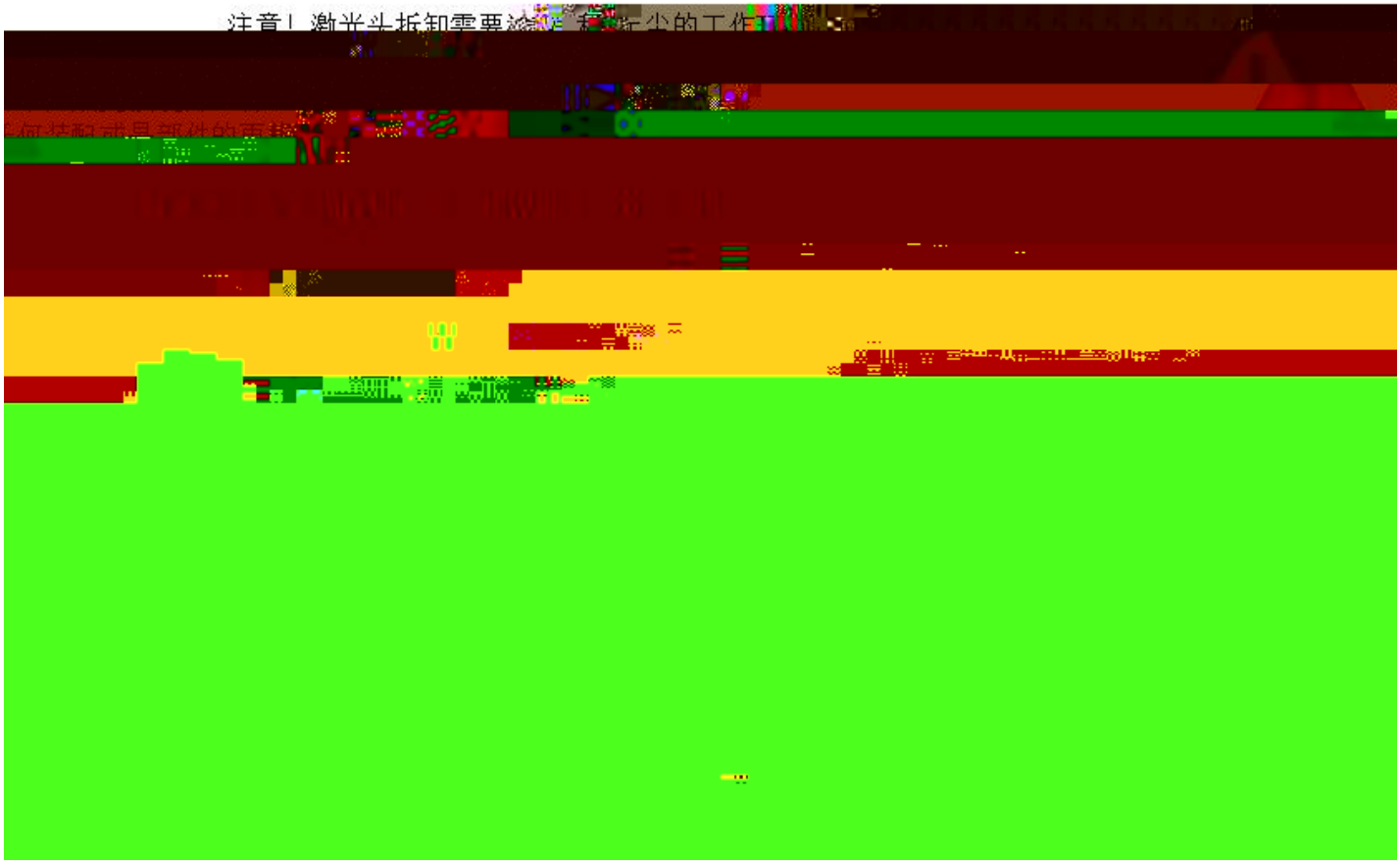

**5.1**

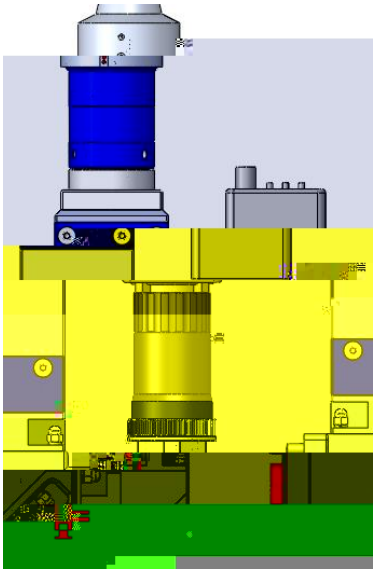

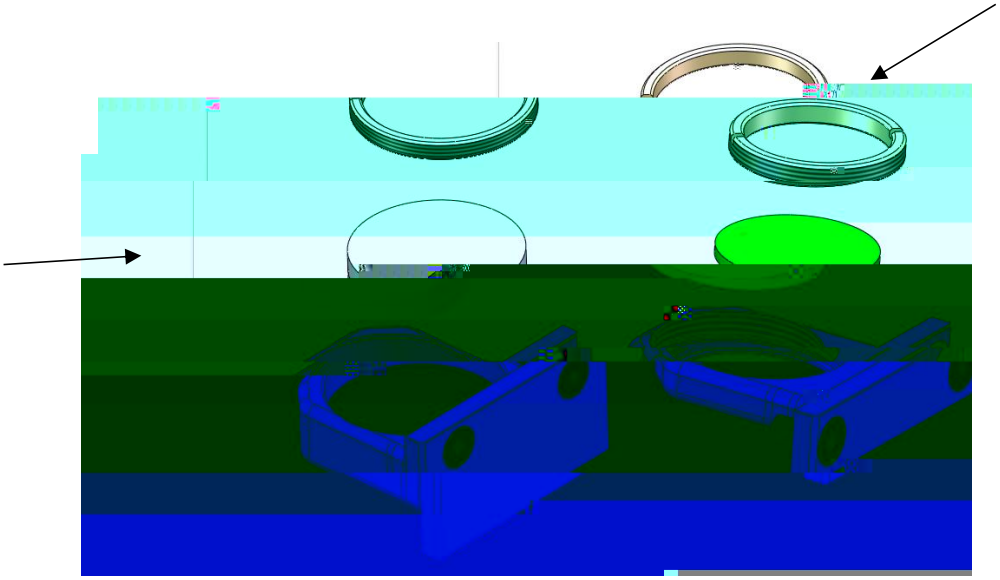

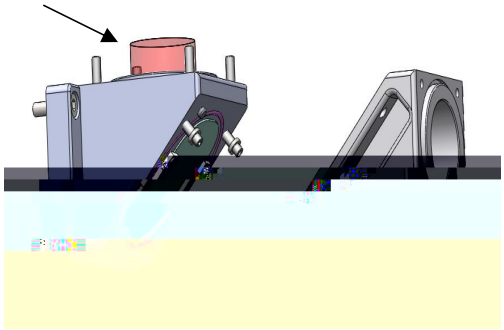

※清洁保护镜片

1.用无尘清洁棒蘸取异丙醇溶剂，清洁镜片，然后用皮老虎（如图 ）吸取干净空气吹掉附着的粒子等异物；
2.重复多次，直到镜片干净；
3.准直镜片为复合双片组合，请注意方向；
4.如果保护镜片已经不可能清洁干净、或发生损，则必须更换新

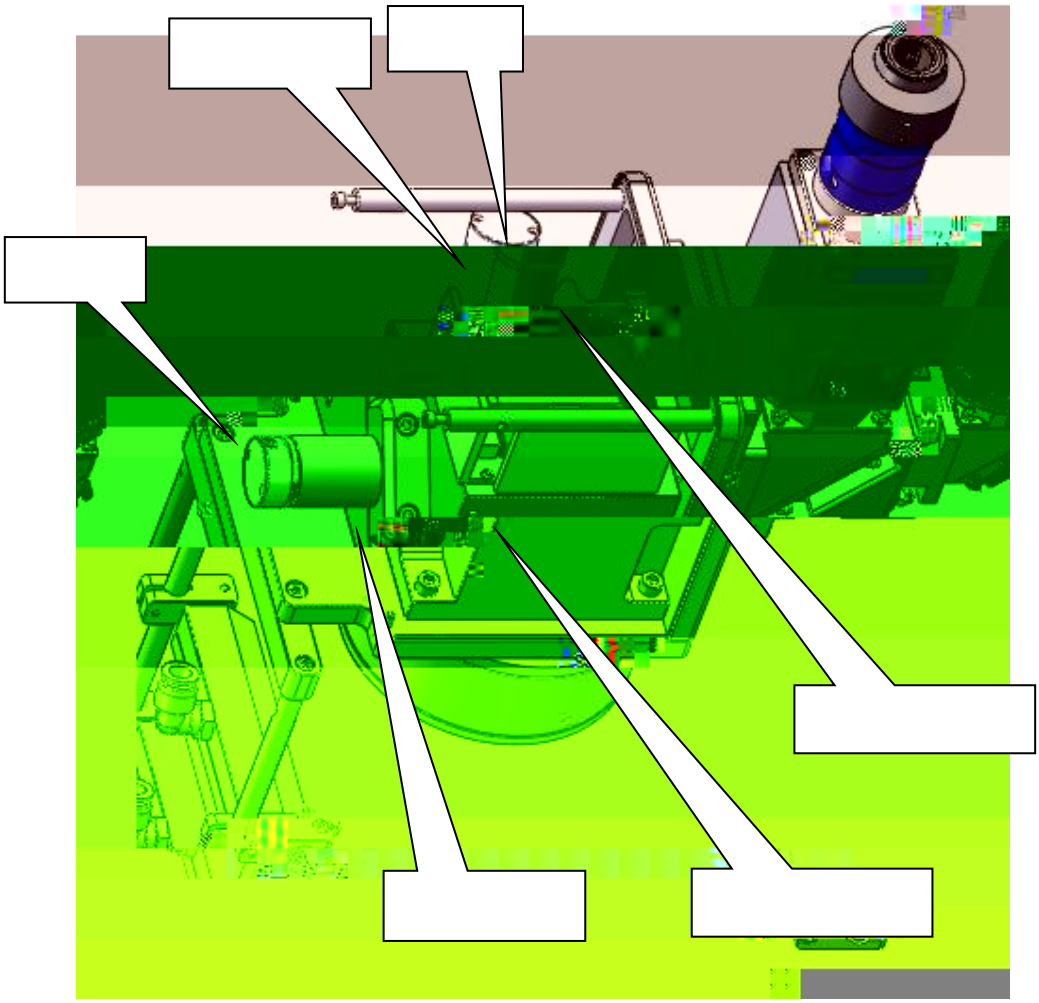

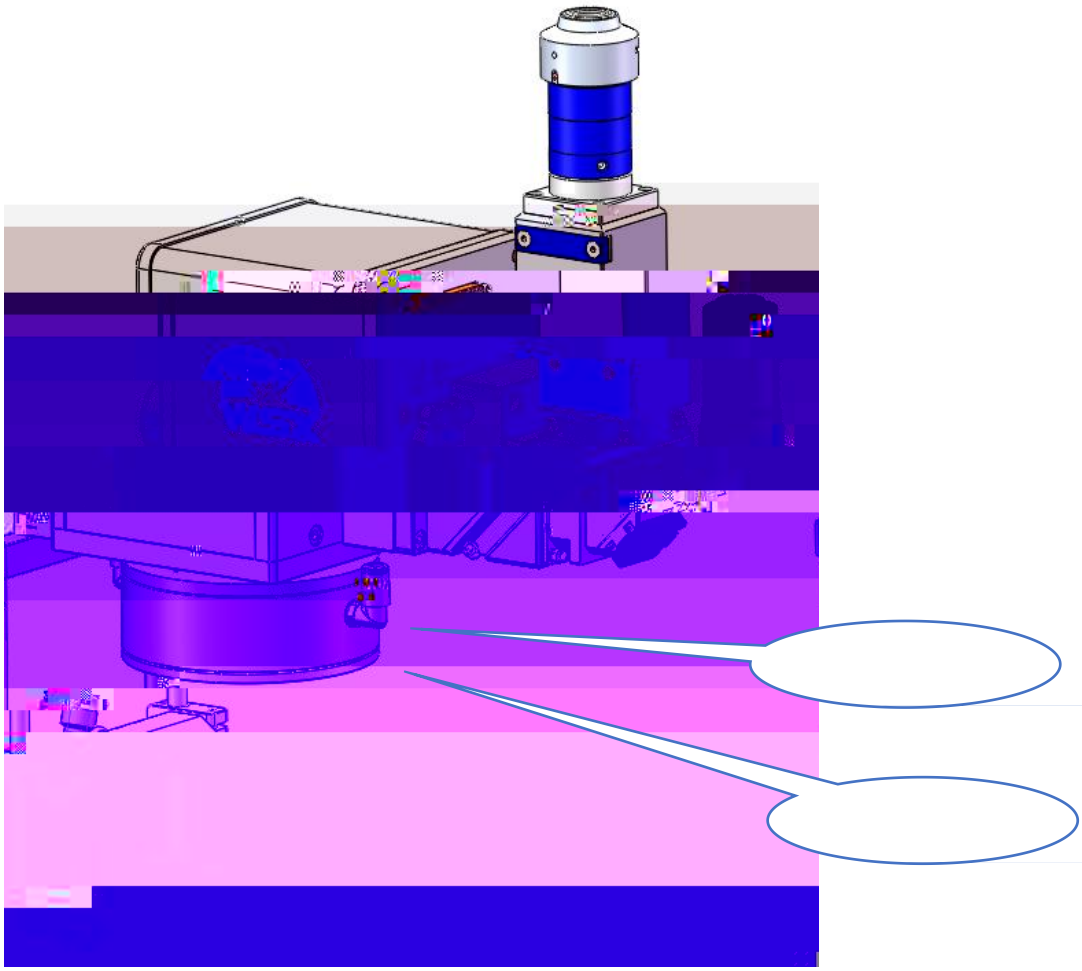




地　　址：广东省深圳市龙华新区大浪街道浪口工业园青年梦工厂3栋3楼
Address : Floor 3, Building 3, Langkou Industrial Zone, Dalang,
Longhua District, Sh