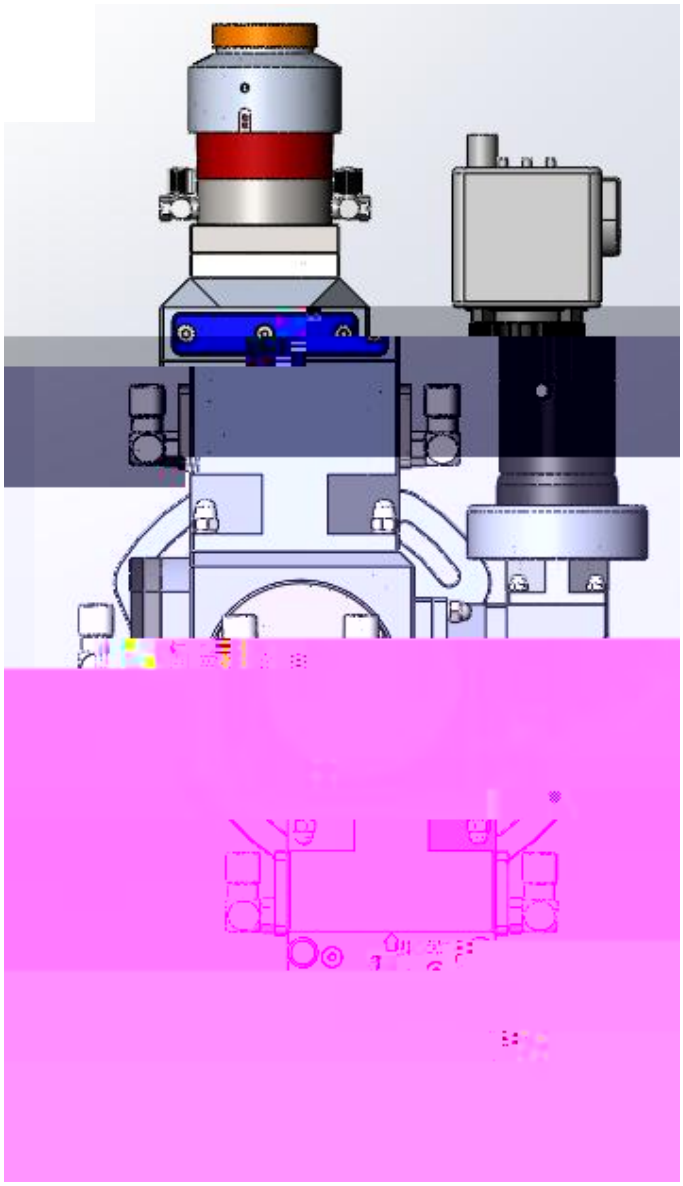

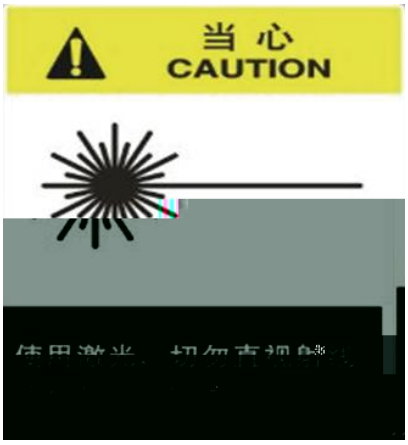

DIN

EN207 BGV B2



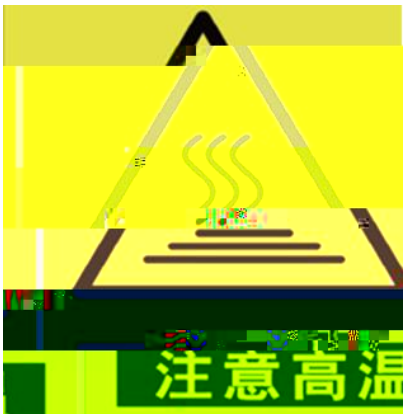



őŇĹĴŅ

Ľ

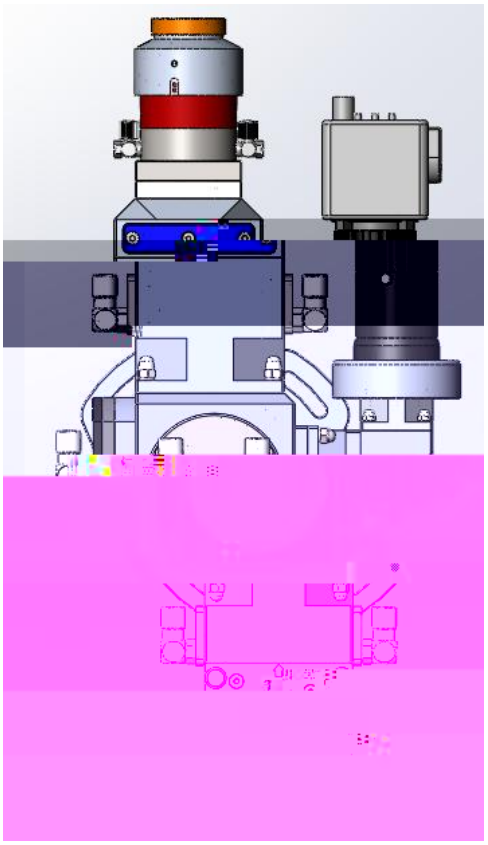

ŔŅŋ

Ĵı ..... Ĵ
ĴıĴ ..... Ĵ
Ĵıĵ ..... ĵ
ĴıĵıĴ ..... Ĵ
Ĵıĵıĵ ..... Ĵ
ĴıĵıĶ ..... Ķ
Ĵı ..... Ķ
Ķı ..... ķ
ĶıĴ ..... ķ
Ķıĵ ..... ĸ
ĶıĶ ..... ĸ
Ķıķ ŔŅŋ ..... Ĺ
Ķıĸ ..... Í
ĶıĹ ..... Ļ
Ķı Í ŋŋŇ ..... ļ
ķı ı .....

Ĵ1

Ĵ1Ĵ

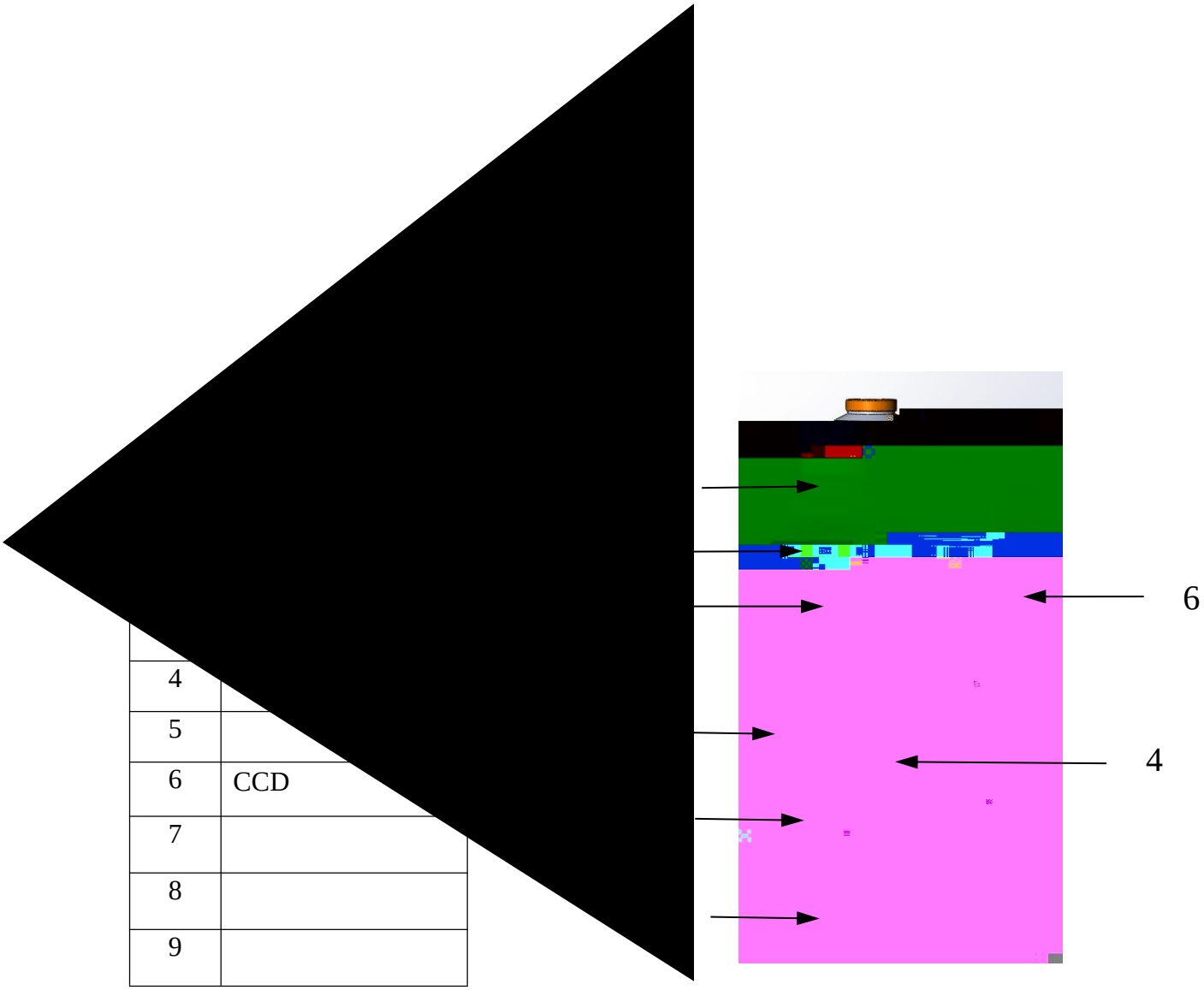

4	
5	
6	CCD
7	
8	
9	

Ĵıĵ

Ĵıĵıĵ

ŔŅŋ

ņņŇ

א o V̆



Ĵıĵıĸ

ŌŖŒ ĻкÍĶİĴĽĵijĴijį ņůŤŶŶ ĵıķıĶ

ĵ

ĶıĴ

Ķıĵ

Ĵı

ĵı

Ķıķ ŔŅŋ

Ĵı

ĵı ŔŅŋ

Ķı m “ ʊ





ĶıÍ ņņŇ

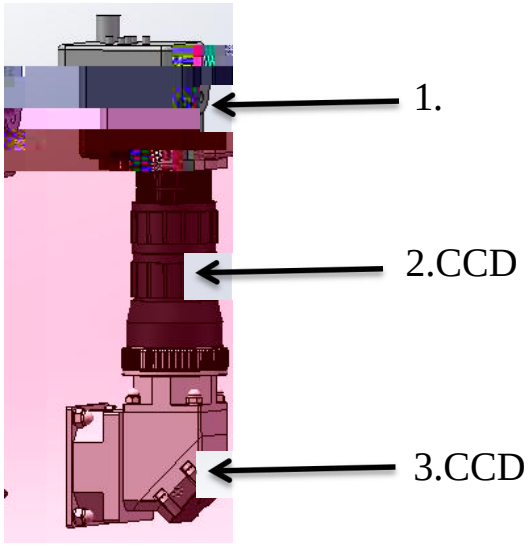

CCD组件

CCD

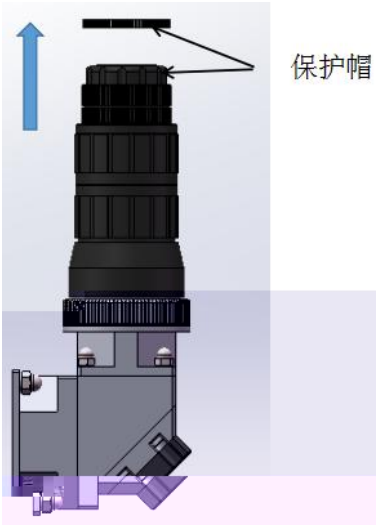

图一

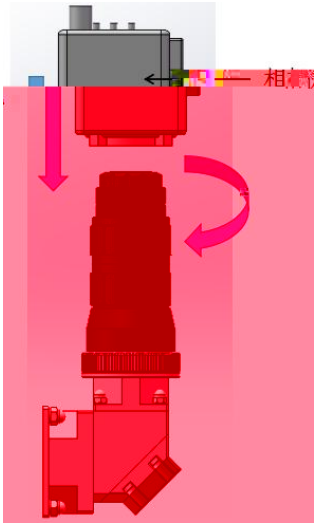

图二

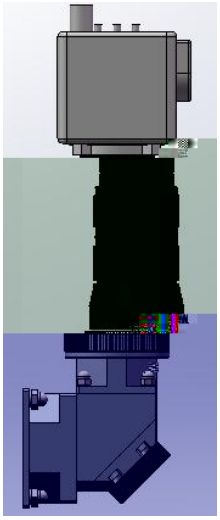

图三

ķı

4.1 CCD

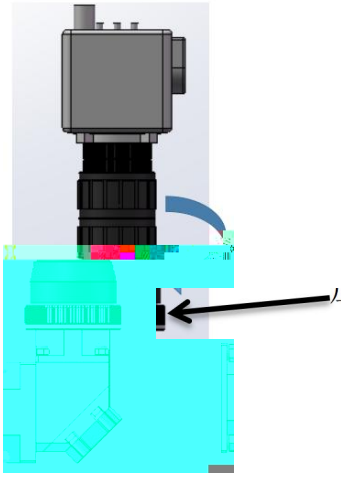

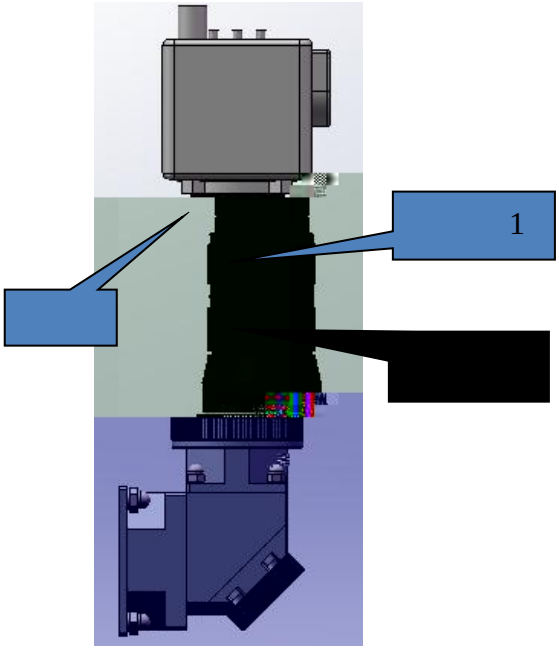

CCD

,

1
2 1 2
3 1

4 2
1 2 3

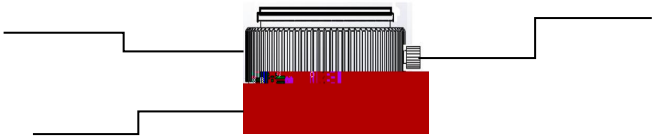



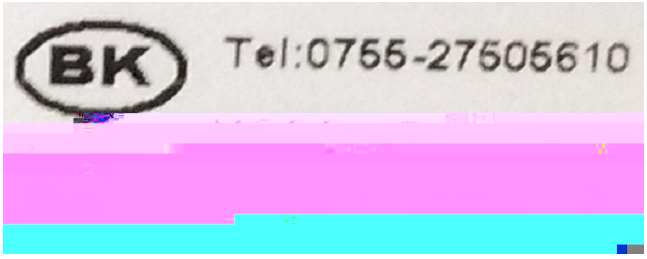

4.2 CCD

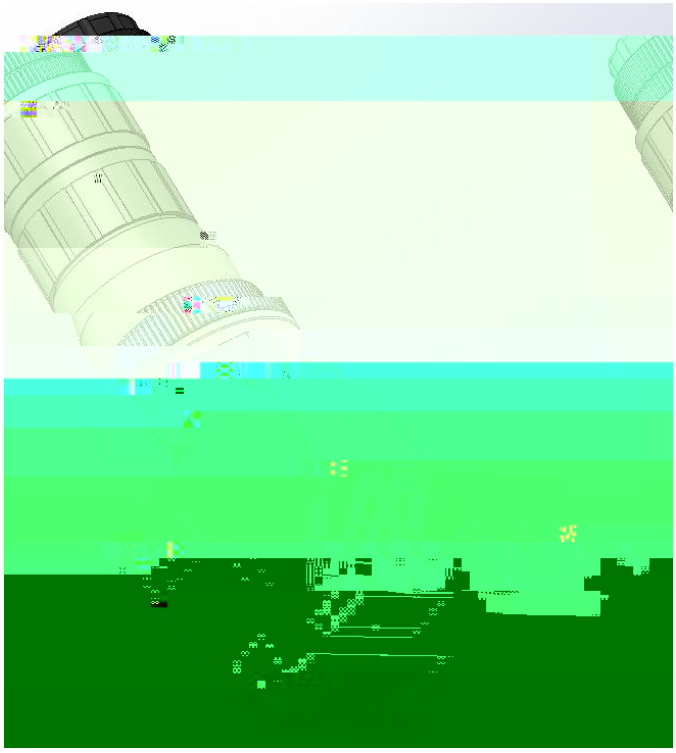

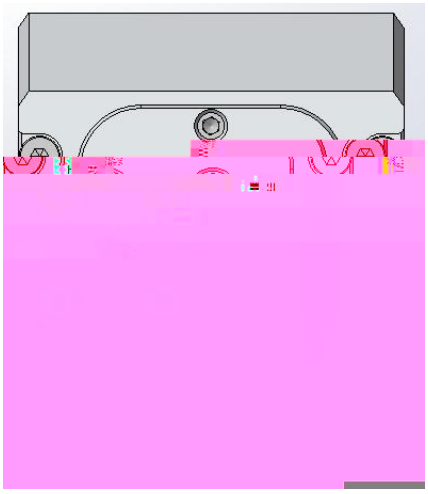

CCD

CCD

A B C D

1, D CCD

2, A CCD
CCD

3, CCD
CCD
B
CCD
C
M+X½ @ £ 6 CCD
, CCD

4, CCD
,

CCD

4.3

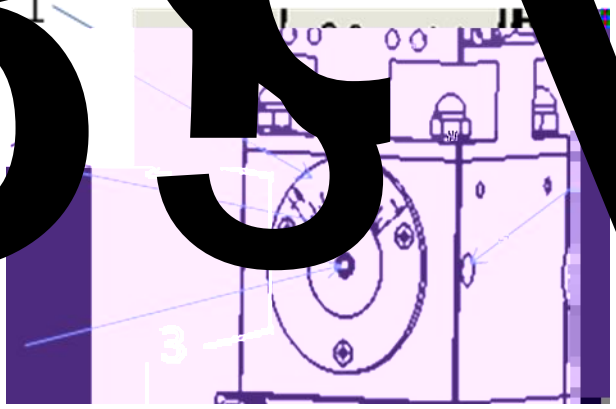

1
2
3
4

Kl

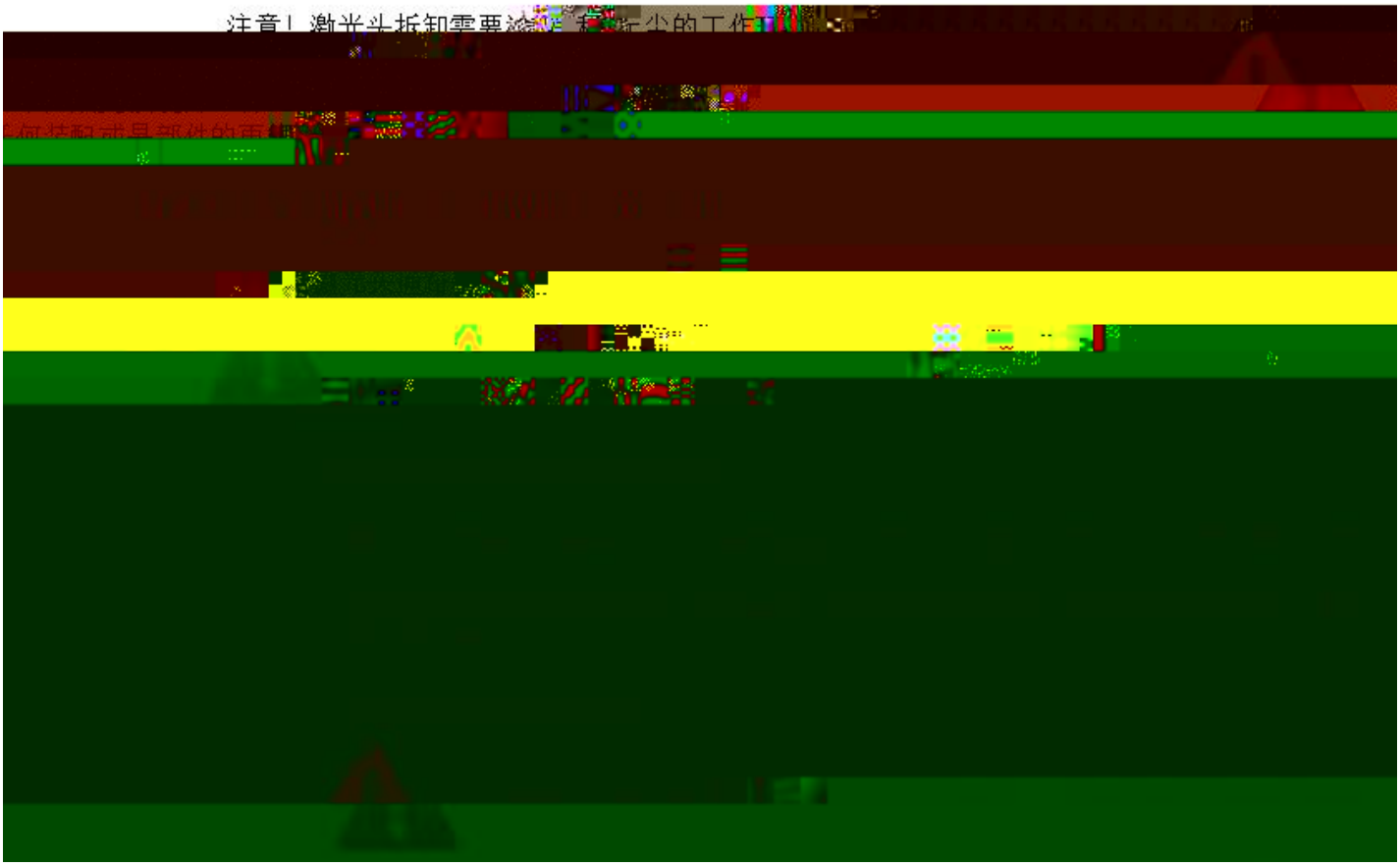

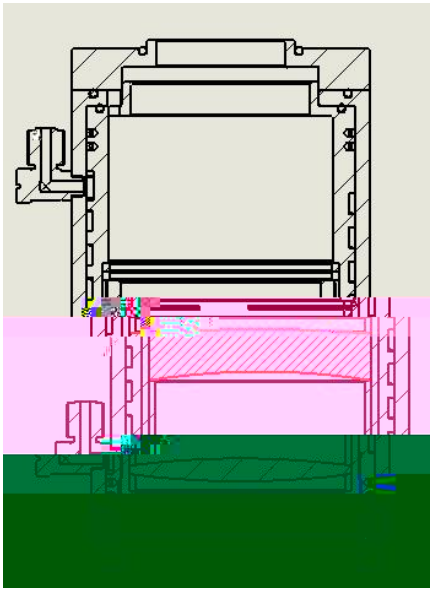

※清洁保护镜片

1.用无尘塑清洁棒取最弄酶溶剂用，清洁镜片，然后用皮老虎（如图：）吸取干净[illegible]气[illegible]掉附[illegible]的粒子等异物；

2.重复多次、[illegible]干净；

3.[illegible]合，请注[illegible]；

4.[illegible]护镜片[illegible]可能清洁干[illegible]须更换新



кıĶ

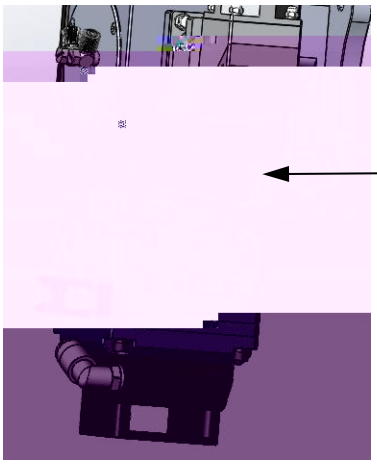

1,

“ ” 2

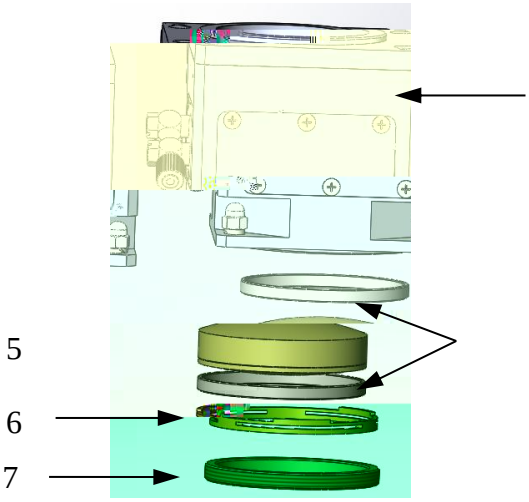

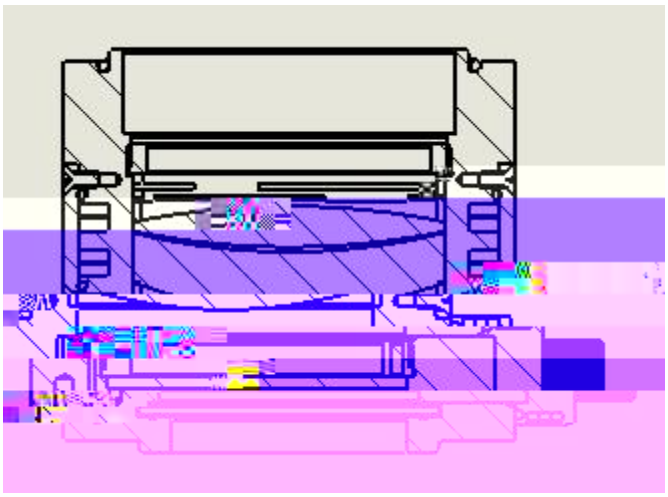

кıķ

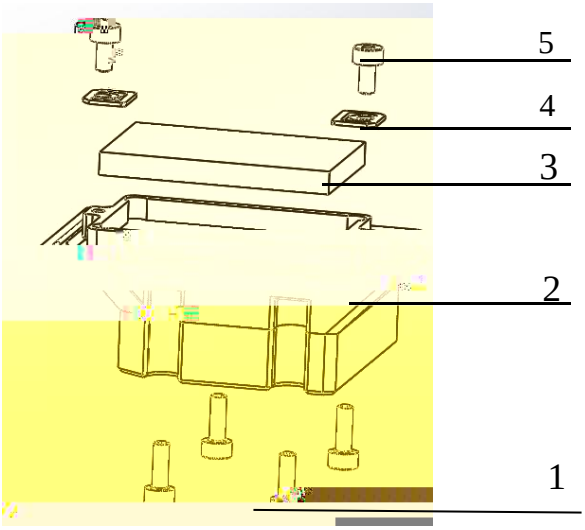

1, 4 M2-6
2,
3, 2 M2-4
4,
5,

1, M2-6
2,
3,
4,
5, M2-4

кıк

1,
2,
3,

,

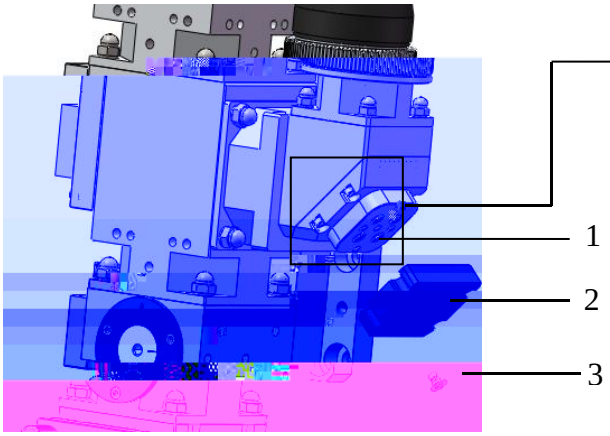

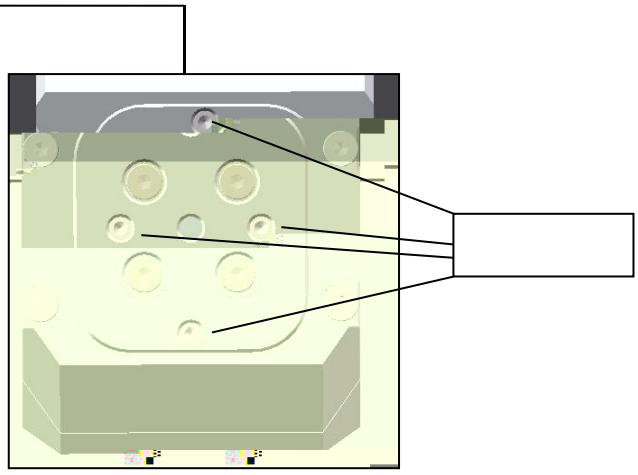

1, 2, ; 3,

κιĹ



6

※清洁保护镜片

1.用无尘清洁棒蘸取[illegible]剂，清洁镜片，然后用皮老虎吸取干净空气吹[illegible]着的粒子等异物；

2.重复多次，直到镜片干净；

3.如果保护镜片已经不可能清洁干净，或是受损，则必须更换新镜片。

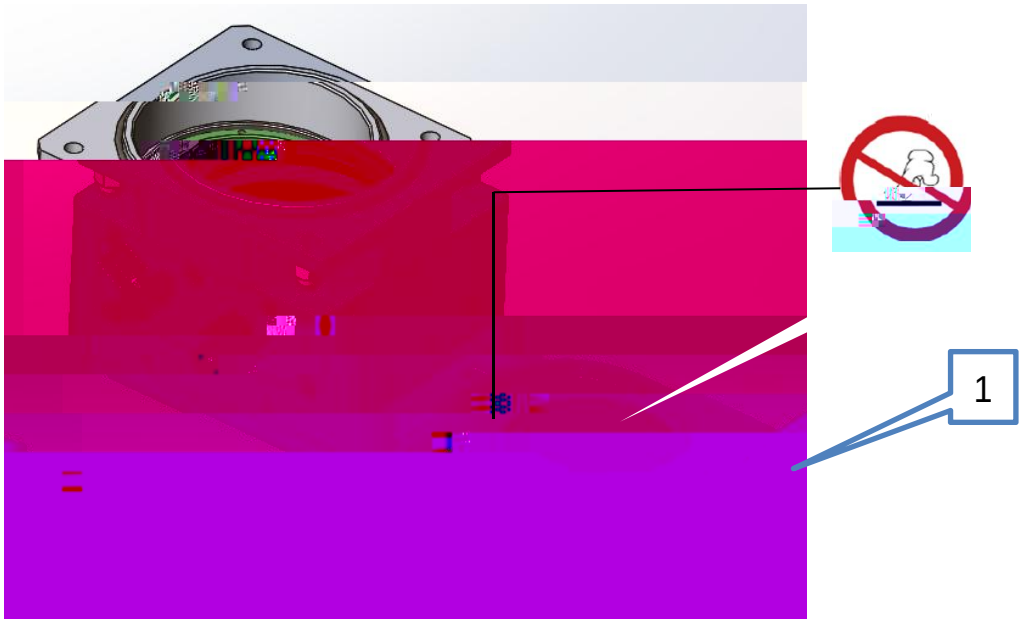

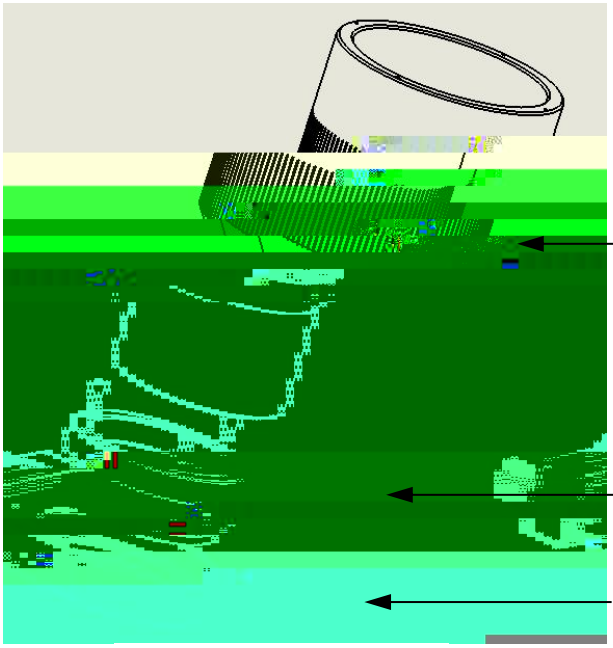

3

1 2 3 4 5

1 1
2 5 2 2

3

※清洁保护镜片

3

