ND31A

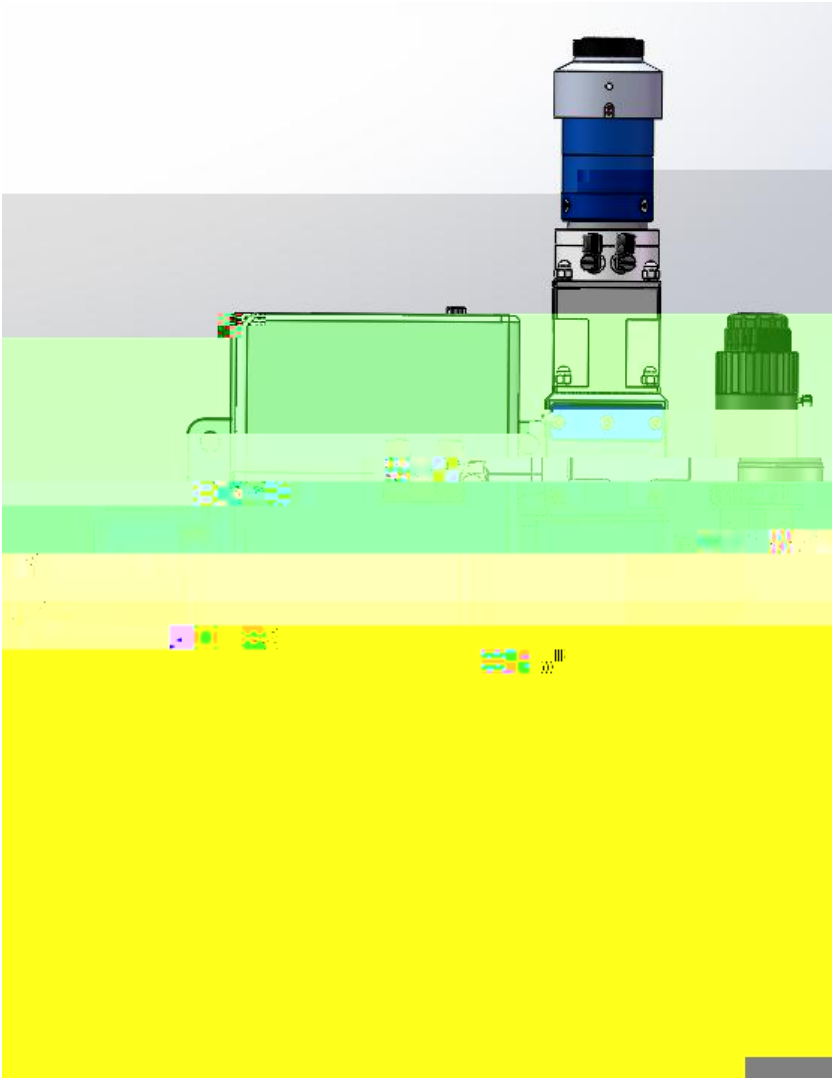


WSX

1
1
1.2 2
1.2 2
3
3
3. 4
3.1 4
3.2 5
3.3 5
3.4 QBH 6
3.5 7
3.6 8
3.7 CCD 9
4. 12
4.1 CCD 10
4.2 CCD 11
5. 12
5.1 QBH 12
5.2 12~13
5.3 CCD 14
5.4 CCD

1.

1.1

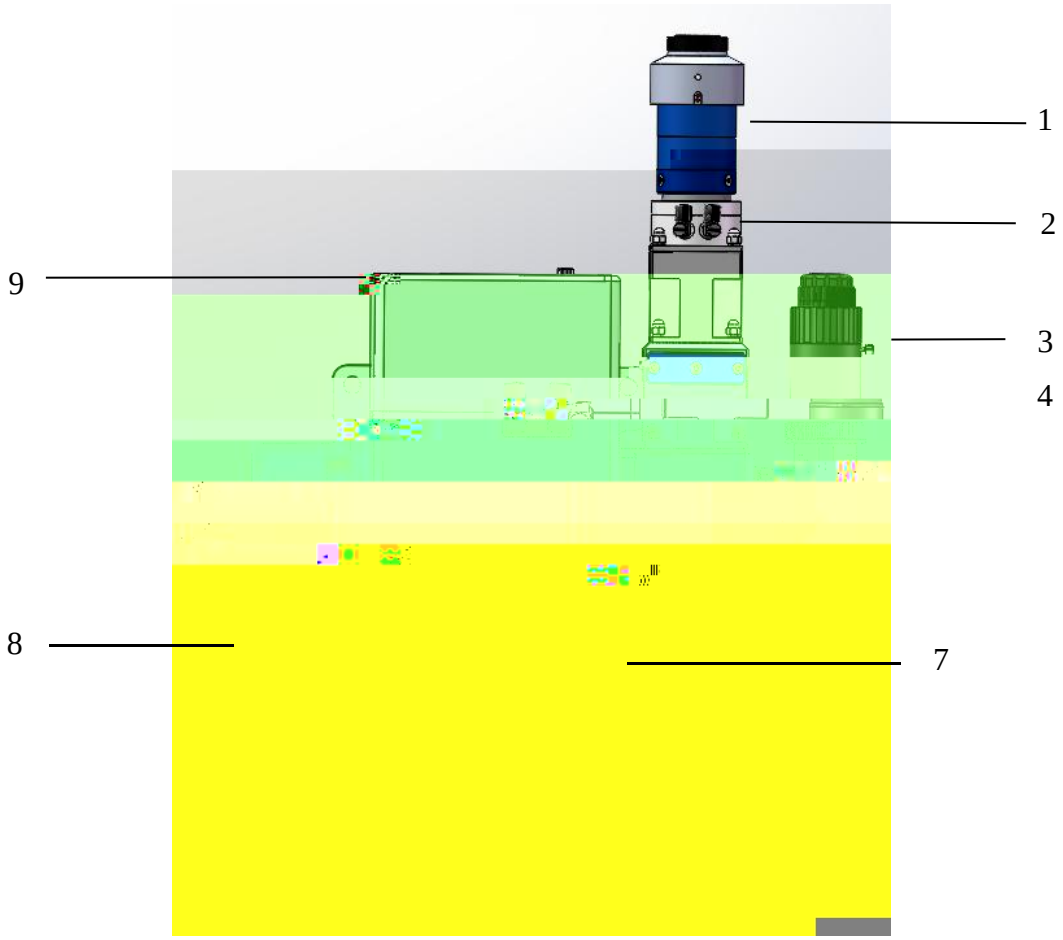

1	
2	
3	CCD
4	
5	CCD
6	
7	
8	
9	

1.2

1.2.1

QBH

QBH

CCD

CCD

X Y

1.2.2

1.2.3

ISO 8573-1:2010, Class 2.4.3

3.

3.1

–

2.5MPa

–

–

!

–

DIN EN 207 BGZ VB 21 ® ́ q ı . ή ˥ ή ̀ K

3.2

1

3.4 Q

3.5

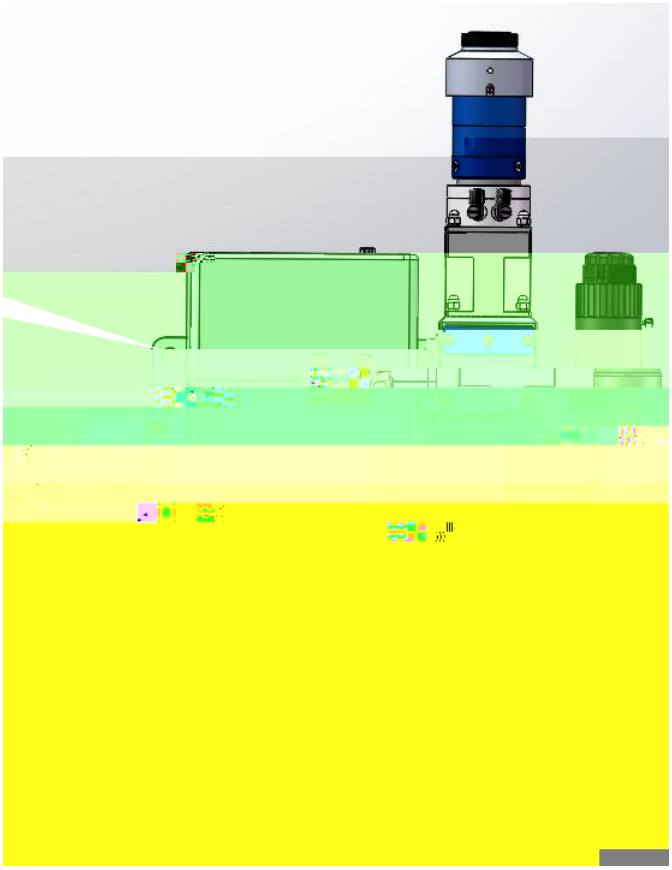

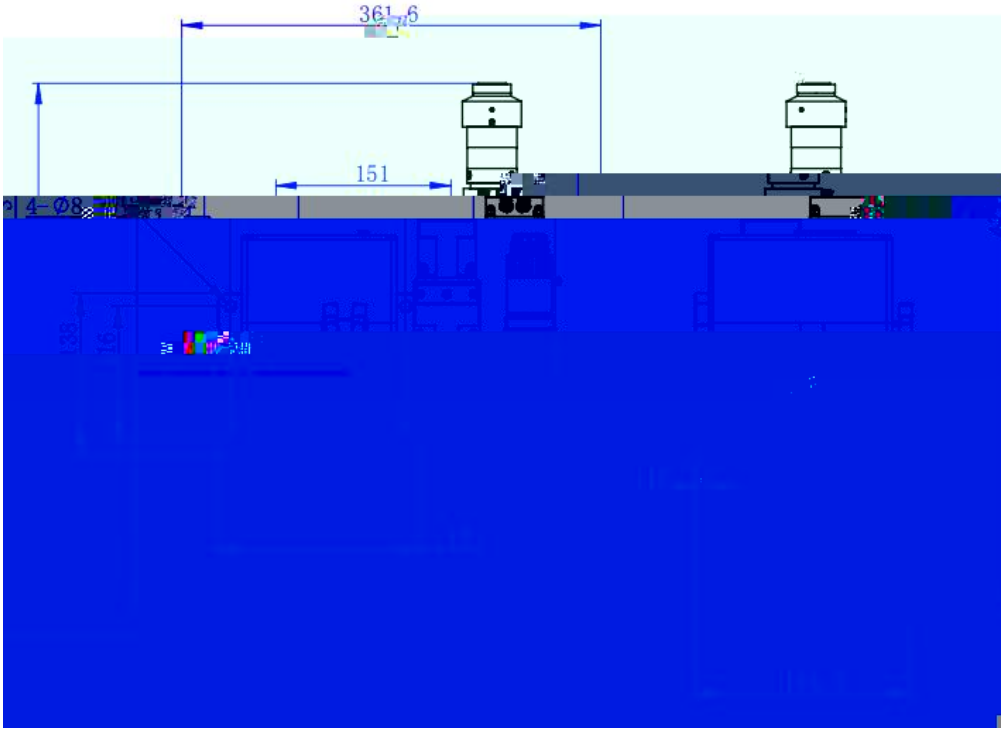

3.6



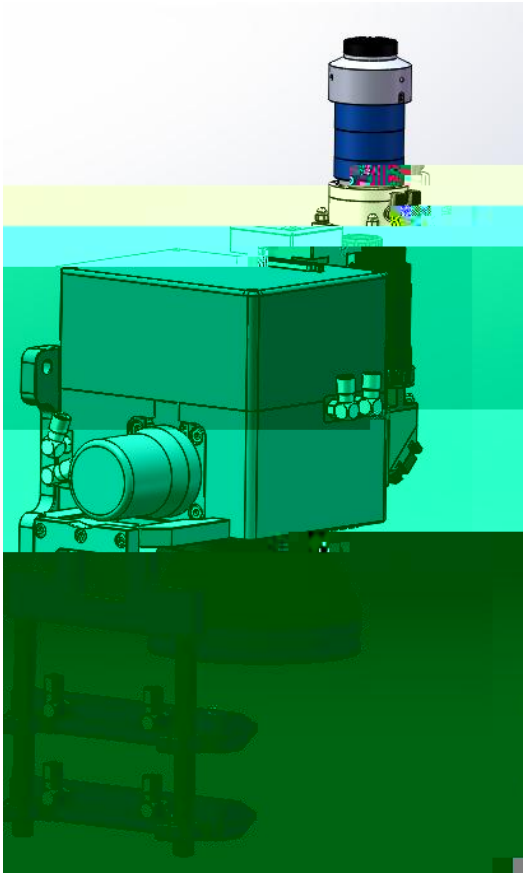

3.7 CCD

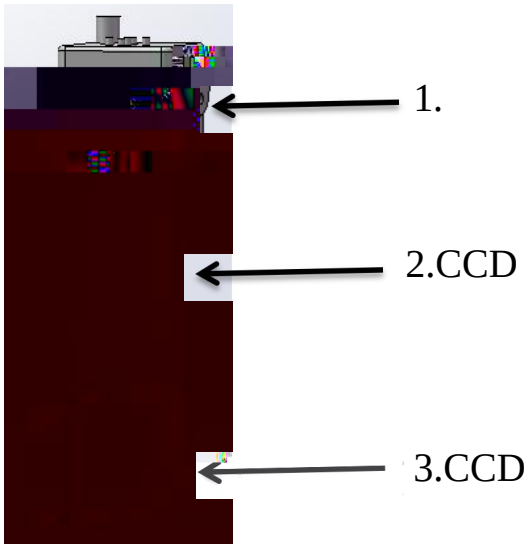

CCD组件

CCD

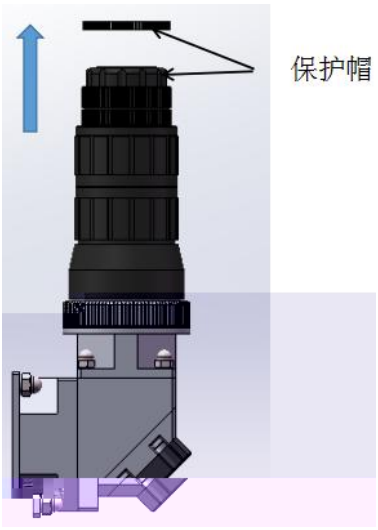

图一

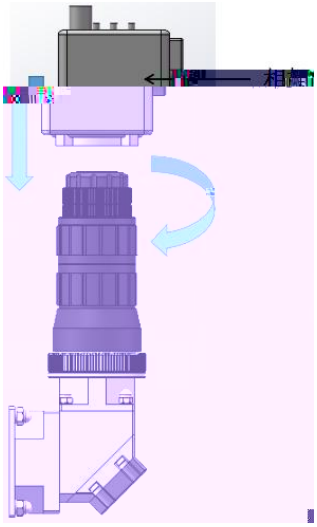

图二



图三

4.

4.1 CCD

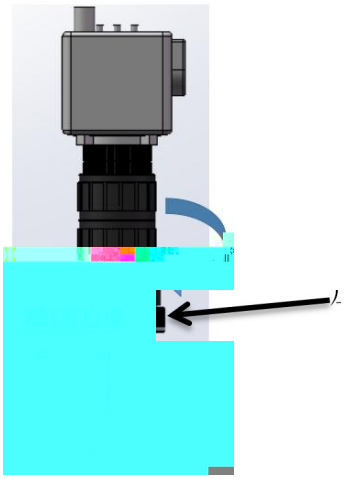



CCD

,

1

ƶn , ’ ϰ p˘ ʉ ᵃ ɦ m "

Ɛ ’ ϰ b ˆ

, *

,

5.

注意！激光头拆卸需要

激光头通路

5.1 QBH与光纤接头的保养和维护

1. QBH与光纤接头连接处用不干胶纸包裹，避免灰尘进入间隙，导致保养难度增加；

2. 光纤接头冷却水管连接好，不要漏水，如QBH意外进水，请立即停止使用，并返回我司处理。

5.2 扩束组件的保养和维护

拆卸时，请记住各零

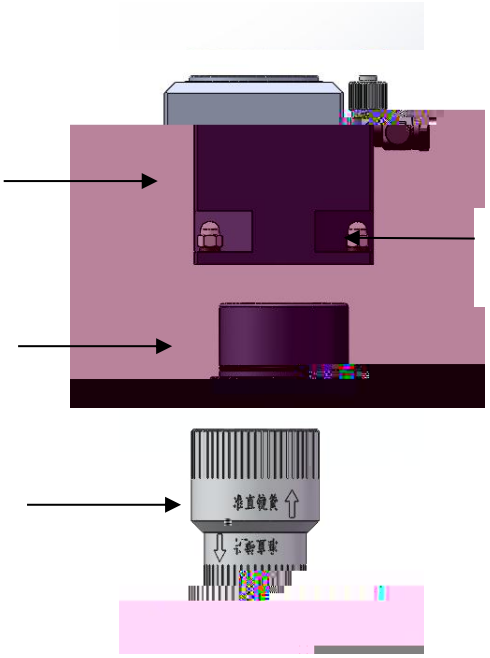

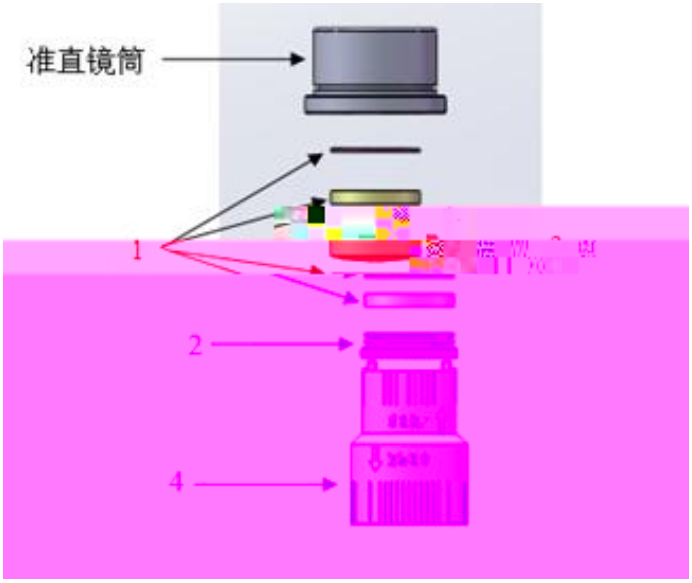

1. 4 2
2. 2 2
3
3. 3 1
4. 2
5. 2 1/5 2 0.1~0.15mm

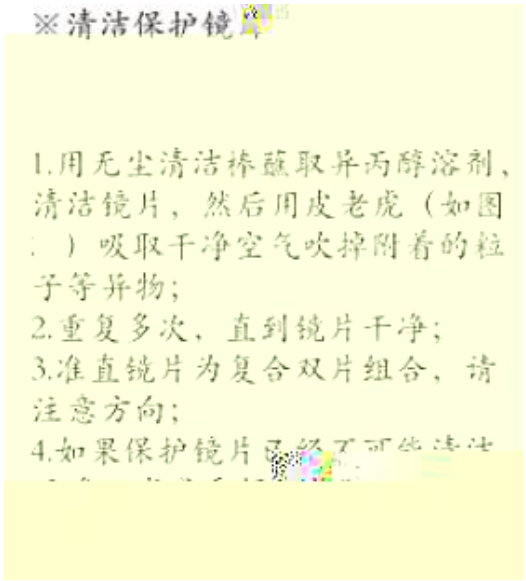

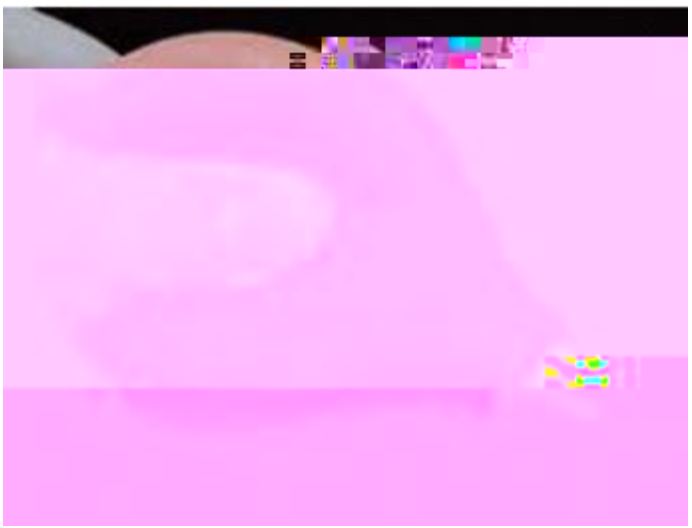

5.3 CCD

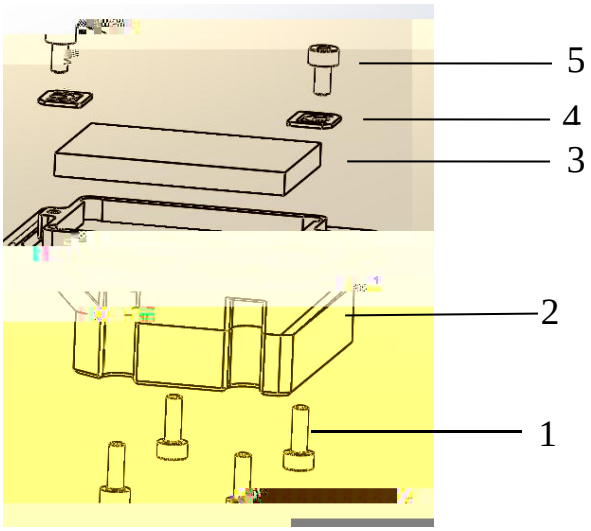

CCD

1, 4 M2-6
2,
3, 2 M2-4
4,
5,

1, M2-6
2,
3,
4,
5, M2-4

5.4 CCD

CCD

1,
2,r ɔ ʐ ʐ ú
3,

,

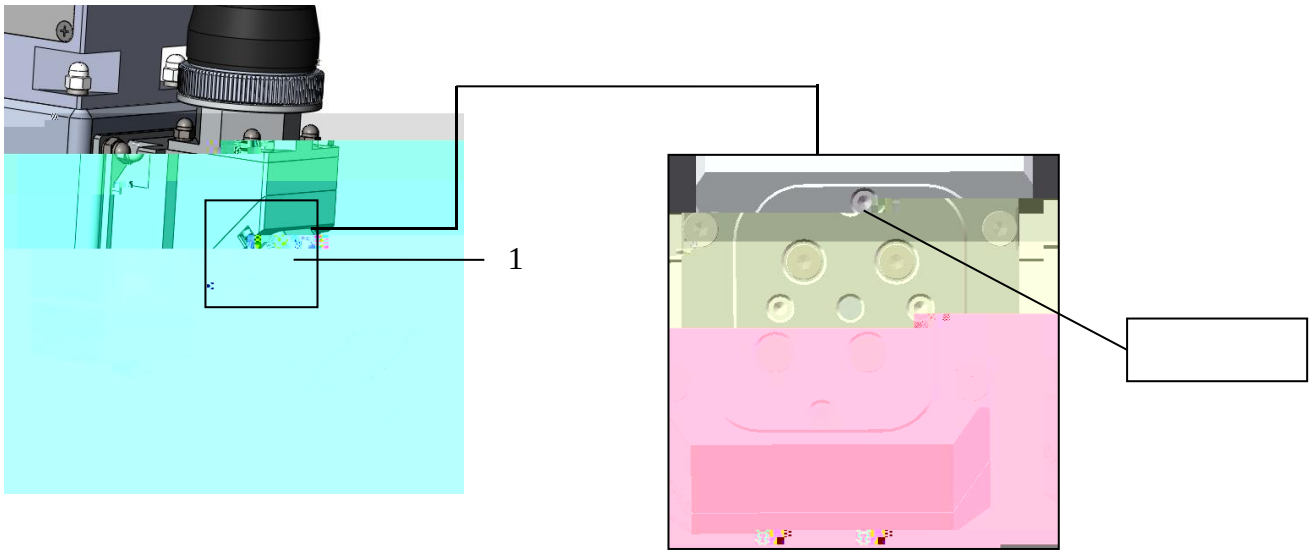

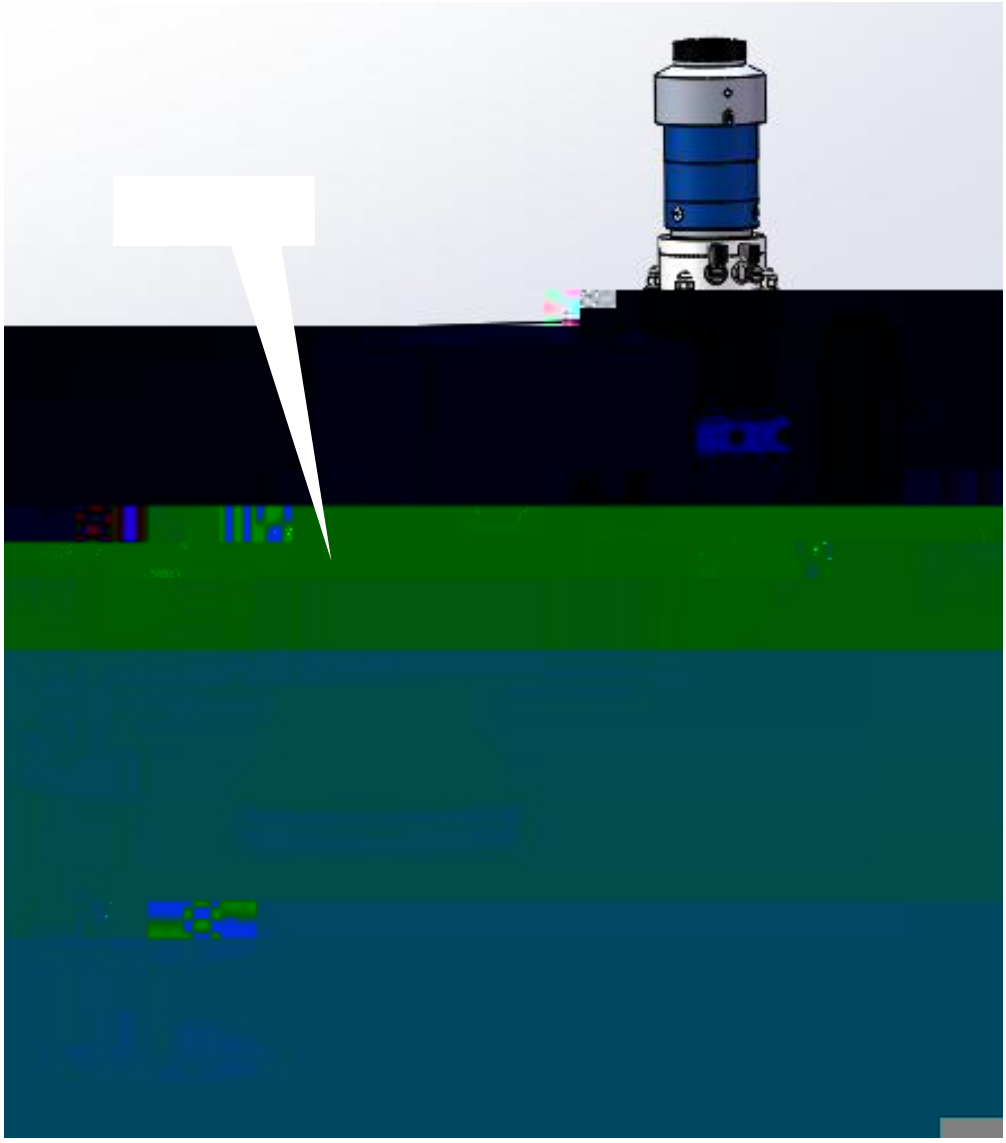

5.6

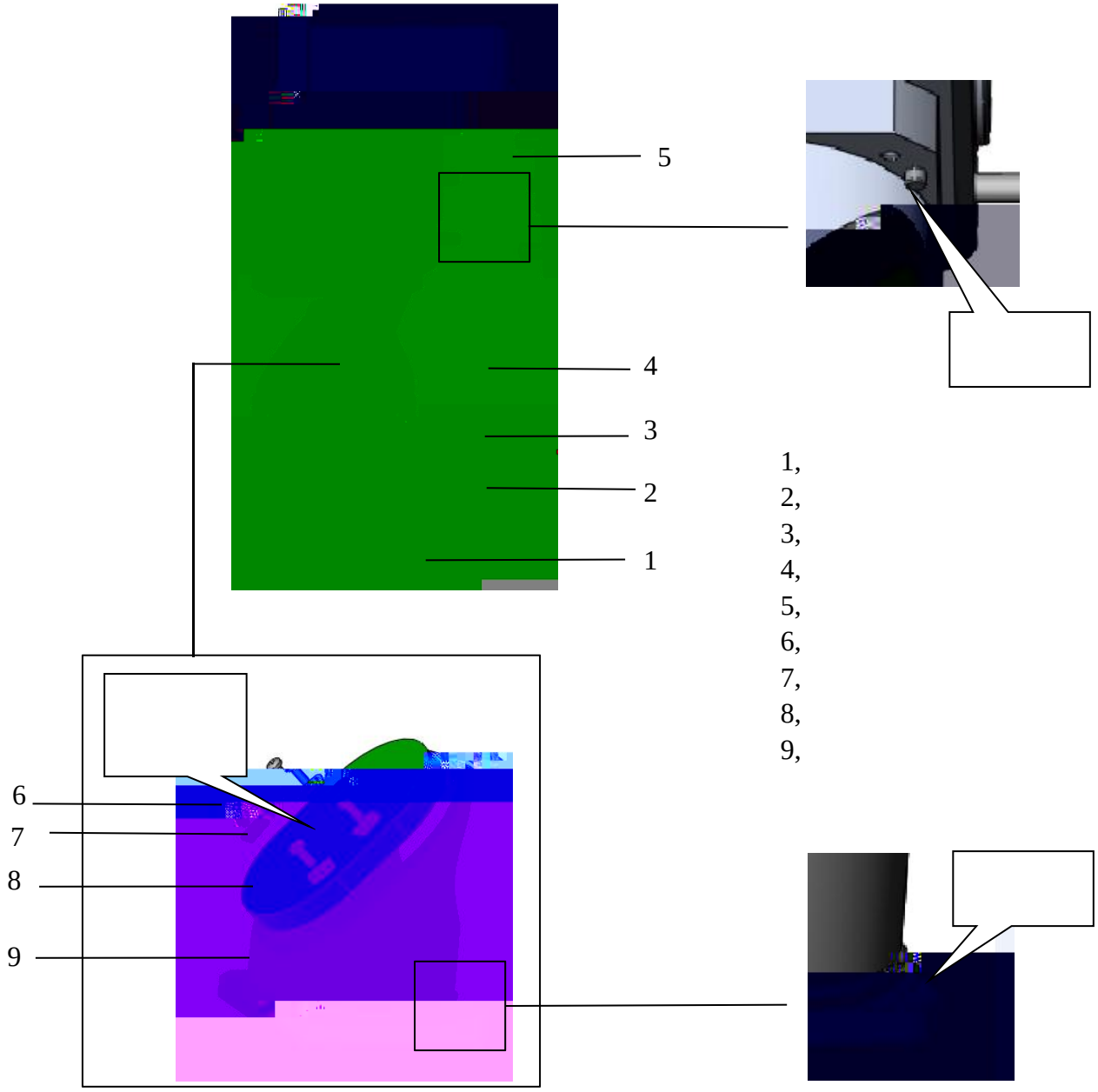

1,
2,
3,
4,
5,
6,
7,
8,
9,

5.7

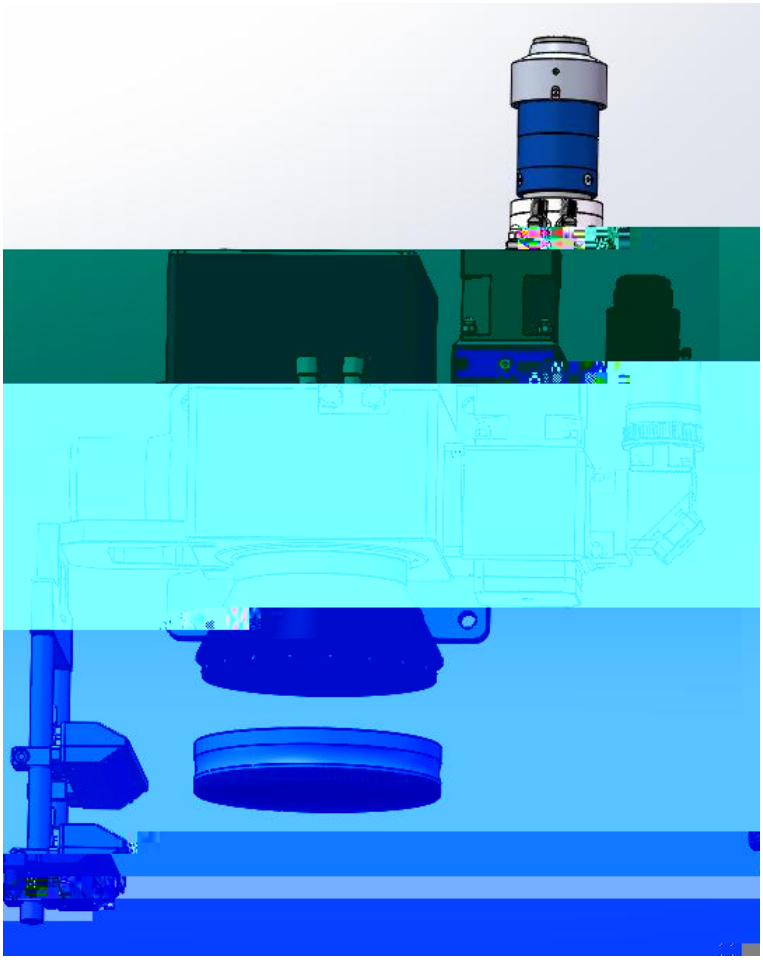



1

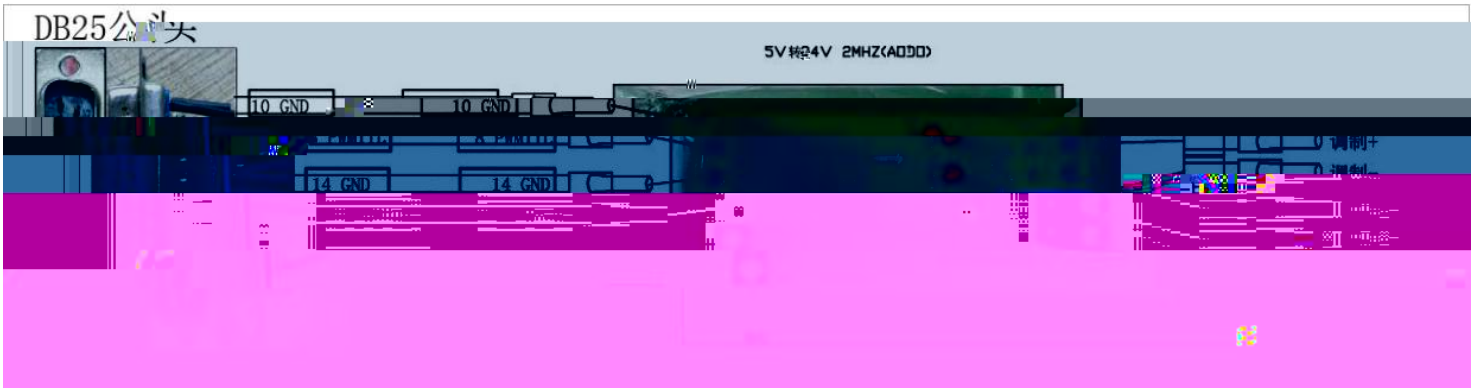
DB25公头
5V转24V 2MHZ(AOOO)
10 GND
10 GND
14 GND
14 GND

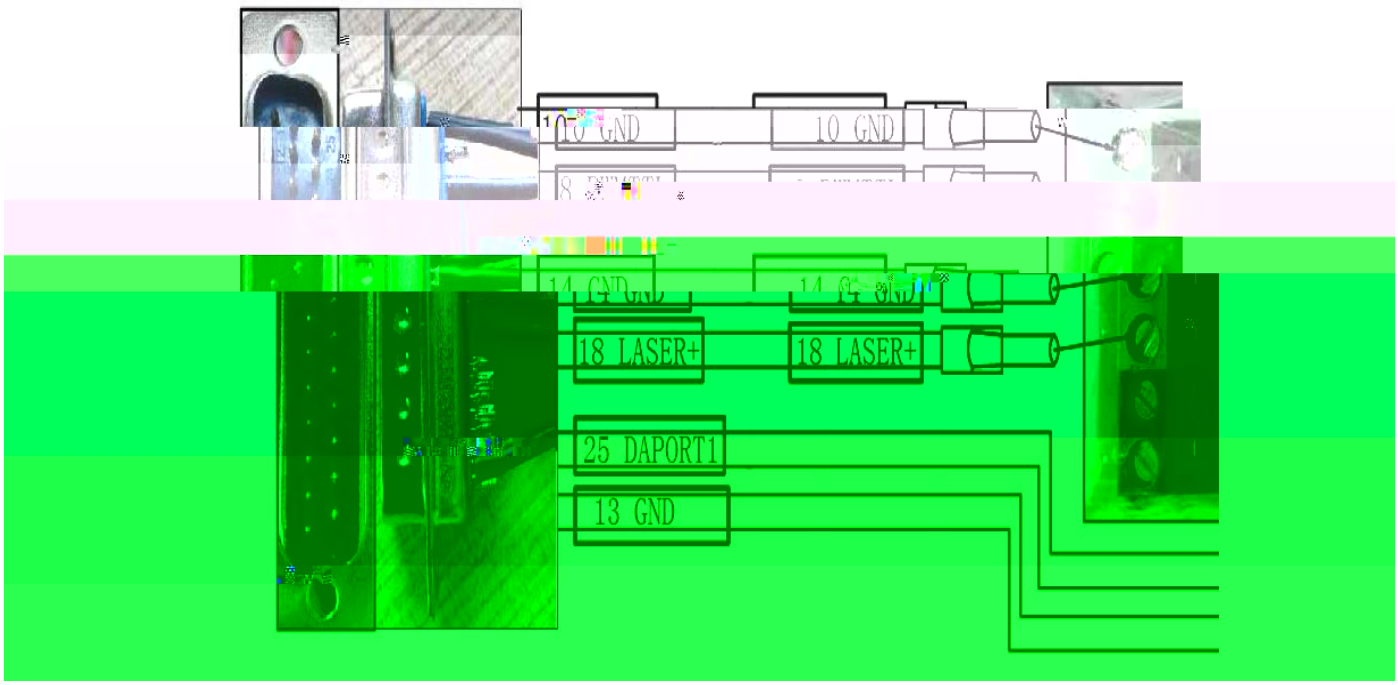
10 GND
10 GND
14 GND
14 GND
18 LASER+
18 LASER+
25 DAPORT1
13 GND

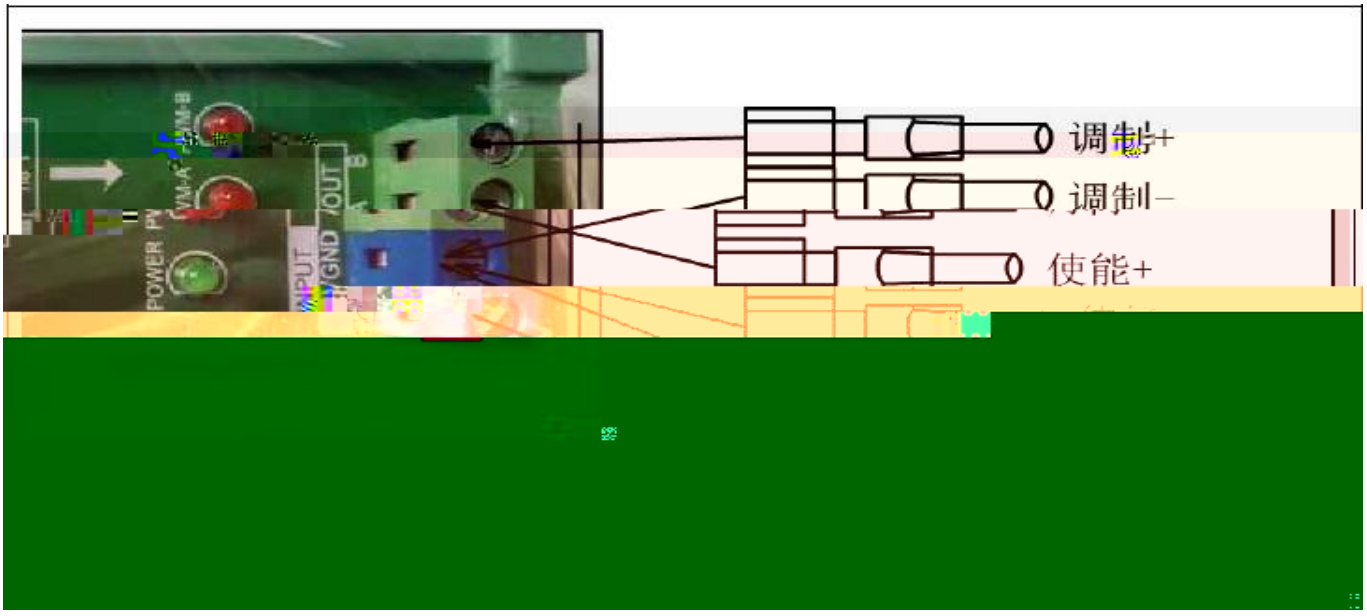
调制+
调制-
使能+

6.3.1

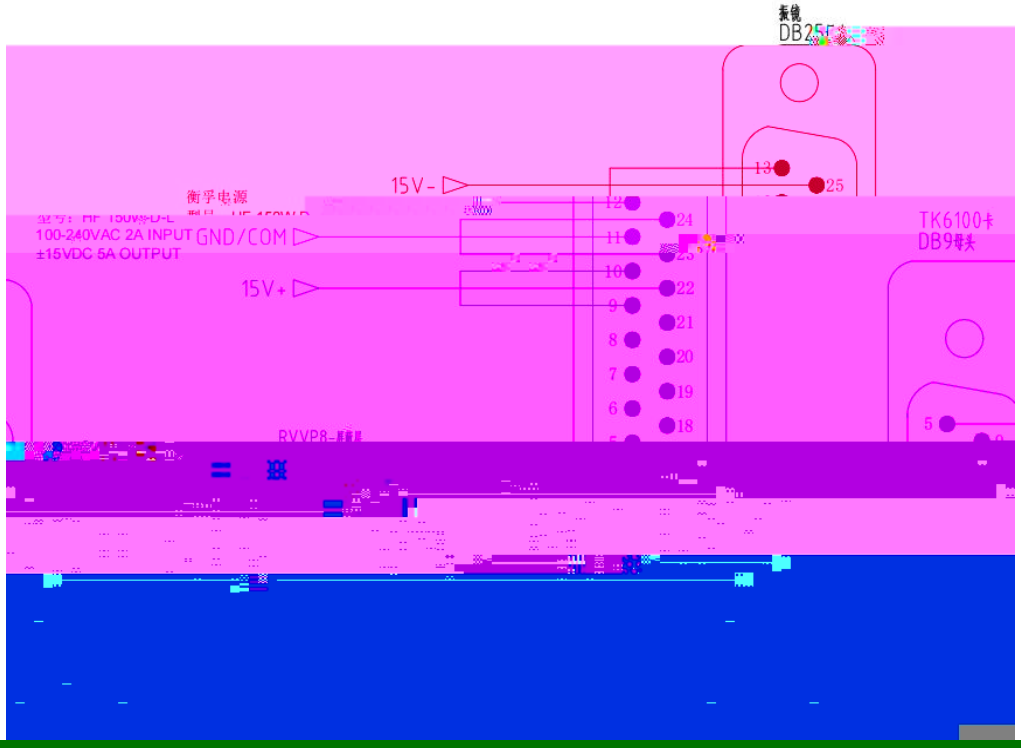
衡孚电源
100-240VAC 2A INPUT
±15VDC 5A OUTPUT
15V-
GND/COM
15V+
TK6100卡
DB9母头

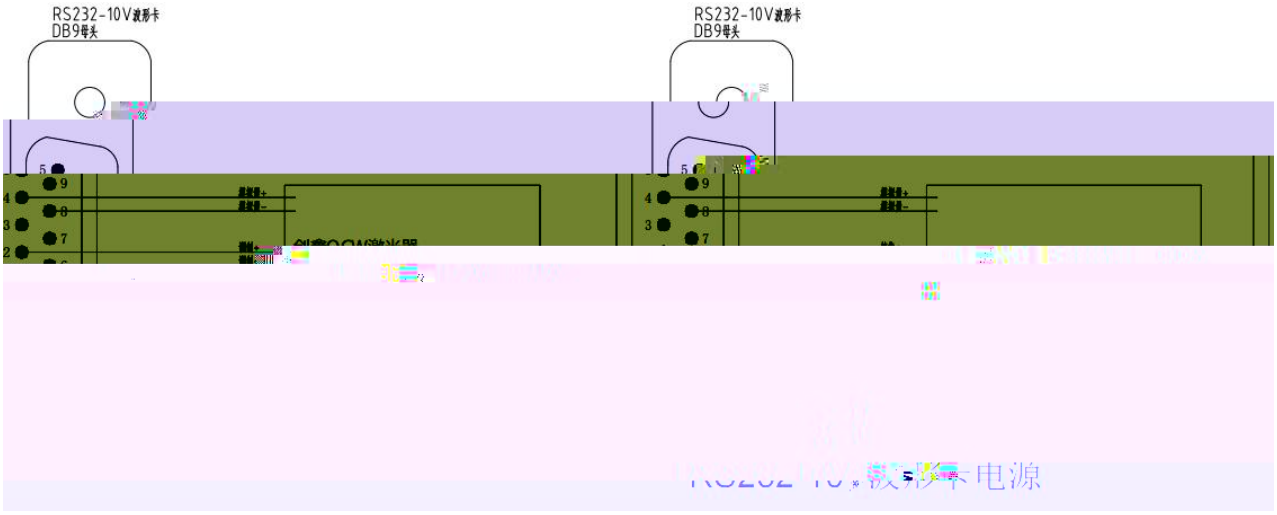
RS232-10V波形卡
DB9母头
RS232-10V波形卡
DB9母头